CONSTRUIRE. COMPRENDRE. PROFITER.

Gramophone classique

ROKR - LKB01

Puzzle mécanique 3D en bois



Votre modèle, étape par étape.

Traduction française et présentation : Puzzle Bois 3D.
Notice originale ROKR, version 49.1LKB01.100.

Les renvois « page ROKR » suivent les numéros imprimés du fabricant. Pour les gabarits 1:1, imprimez à taille réelle (100 %) et contrôlez les cotes indiquées.

PUZZLE BOIS 3D

⚠ AVERTISSEMENT

À partir de 14 ans. Les enfants doivent assembler sous la surveillance d'un adulte. Pointes et arêtes vives fonctionnelles : manipulez avec précaution, sous la surveillance directe d'un adulte.

ENTRETIEN

1. Protégez le modèle de l'eau et des sources d'inflammation pour éviter de l'endommager.
2. N'utilisez pas de produits chimiques (alcool, ammoniaque, etc.) pour le nettoyer.
3. Si nécessaire, nettoyez-le avec un chiffon propre et doux.

ATTENTION

1. Détachez de la planche les pièces nécessaires à chaque étape et rangez-les soigneusement pour ne pas les perdre.
2. Suivez la notice pour tous les assemblages. Conservez-la soigneusement après le montage.
3. Poncez les pièces au papier abrasif pour améliorer leur finition et le glissement des engrenages.
4. En cas de casse d'une pièce en bois, réparez-la avec de la colle à prévoir par vos soins.
5. Sur les pièces portant des lettres, alignez les lettres identiques comme indiqué.
6. Reportez-vous aux schémas pour les étapes de montage.
7. Certaines pièces peuvent différer légèrement des dessins : fiez-vous à leur repère.
8. Les planches de bois comportent des pièces de rechange.

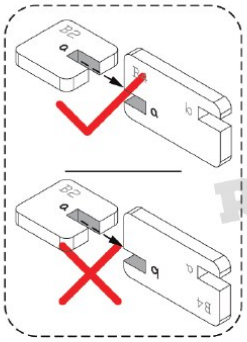

* SERVICE CLIENT

Pour toute question, contactez le service client Puzzle Bois 3D.

Les parents doivent vérifier régulièrement les transformateurs de sécurité et chargeurs utilisés avec le jouet : câble, cordon, fiche, boîtier et autres éléments. En cas de dommage, le jouet ne doit pas être utilisé avant réparation.

FAQ:

Problème	Cause	Solution
Que faire si une pièce casse ?	Les pièces sont précises et peuvent être difficiles à emboîter.	1. Détachez les pièces avec précaution. 2. Cherchez une pièce de rechange. 3. Recollez les pièces cassées.
Les pièces sont difficiles à assembler et mes mains me font mal.	1. Certaines pièces s'emboîtent très serré. 2. Aucun outil n'a été utilisé.	1. Vérifiez l'absence d'erreur de montage. 2. Enfoncez les pièces avec l'outil I5. 3. Cirez les pièces.

Les pièces P1 à P20 sont dans le sachet 3-1 ; P21 à P50 dans le sachet 3-2. Les pièces sur fond gris se trouvent dans les autres sachets.

Liste des pièces - rangez-les dans une boîte pour éviter toute perte.

Pièce	Bague d'axe	Bague d'axe	Axe en acier	Axe en acier	Axe en acier	Axe en acier	Axe en acier	Cire	Tournevis	Vis
Repère	P1	P2	P3	P4	P5	P6	P7	P8	P9	P10
Illustration								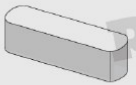		
Quantité	22	2	4	8	2	2	3	1	1	23

Pièce	Vis	Vis	Vis	Vis	Vis	Vis	Vis	Vis	Vis à main	Bouchon
Repère	P11	P12	P13	P14	P15	P16	P17	P18	P19	P20
Illustration								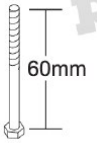		
Quantité	6	23	27	11	2	1	2	3	1	4

Pièce	Œillet	Tige en bois	Roue à rochet	Cliquet	Ressort	Bille en acier	Joint torique	Joint torique	Joint torique	Joint torique
Repère	P21	P22	P23	P24	P25	P26	P27	P28	P29	P30
Illustration							70A  Φ22*4	60A  Φ15*2	60A  Φ35*2	60A  Φ50*2
Quantité	4	1	1	3	3	3	3	8	1	1

* Selon les règles douanières des envois internationaux, la cire et la colle peuvent ne pas être fournies. Prévoyez-les séparément.

Pièce	Joint torique	Joint torique	Rondelle métallique	Tube antidérapant	Bague de réglage de vitesse	Roulement	Roulement	Boîtier de commande	Bouton du potentiomètre	Moteur
Repère	P31	P32	P33	P34	P35	P36	P37	P38	P39	P40
Illustration	60A Φ55*2	60A Φ60*2								
Quantité	1	1	1	1	1	3	1	1	1	1

Pièce	Écrou hexagonal	Écrou carré	Perle longue	Câble	Colonne du plateau	Bras du gramophone	Cellule de lecture	Pavillon	Tapis antidérapant	Disque
Repère	P41	P42	P43	P44	P45	P46	P47	P48	P49	P50
Illustration										
Quantité	3	3	1	1	1	1	1	1	1	1

Vérifiez le bon engrènement.

Poncez les pièces au papier abrasif.

Changement de vue.

Cirez les zones grises indiquées.

Vérifiez que les pièces tournent librement.

Assemblez les pièces symétriquement.

Point de vigilance au montage.

1 Étape 1

2 Étape 2

Face imprimée

Face vierge

x2 Réalisez 2 pièces identiques.

Outil

D2
D3
D4
E2
E3
E4
P1
P4

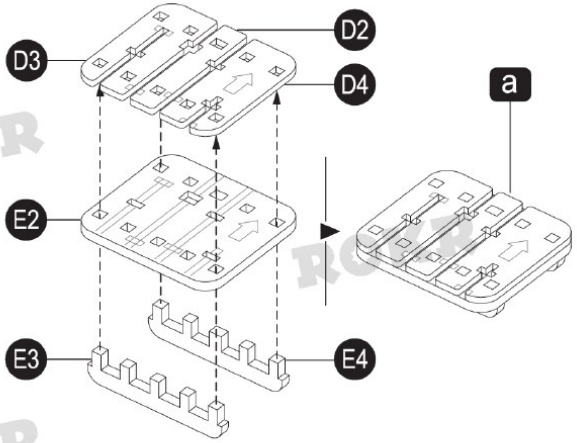

Exemple :

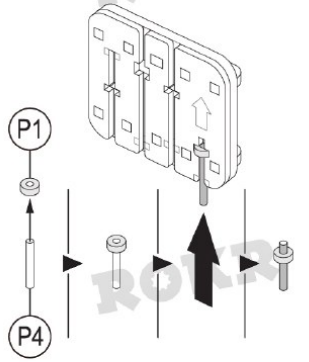

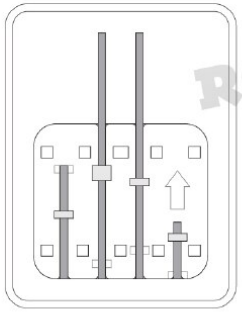

- 3 -

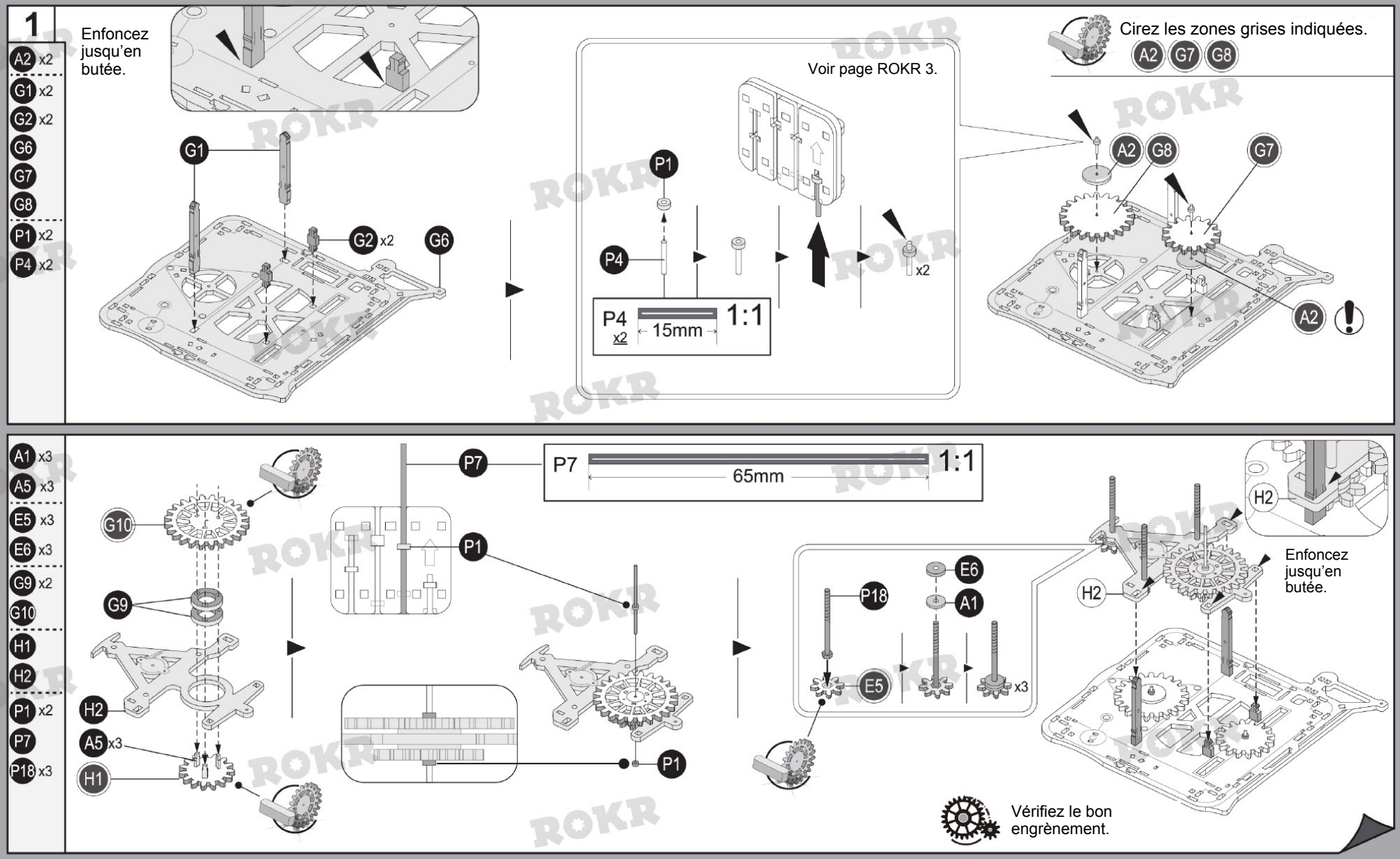
1
A2 x2
G1 x2
G2 x2
G6
G7
G8
P1 x2
P4 x2
Enfoncez jusqu'en butée.
G1
G2 x2
G6
Voir page ROKR 3.
P1
P4
x2
P4 x2
15mm
1:1
Cirez les zones grises indiquées.
A2 G7 G8
A2 G8
G7
A2
A1 x3
A5 x3
E5 x3
E6 x3
G9 x2
G10
H1
H2
P1 x2
P7
P18 x3
G10
G9
H2
A5 x3
H1
P7
P7
65mm
1:1
P1
P1
P18
E6
A1
E5
x3
H2
H2
Enfoncez jusqu'en butée.
Vérifiez le bon engrènement.

A3
A4
E7 x2
G11
P13 x2
P21

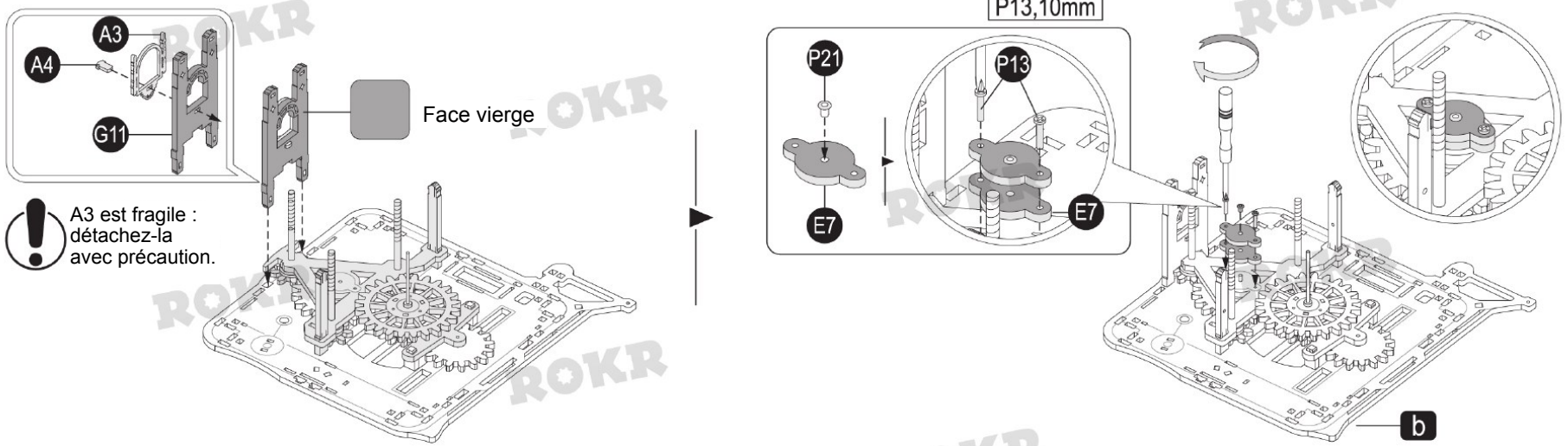

2

A6
A24 x4
A25 x2
H6
H7 x6
H9 x4
H10 x4
H11 x4
P20 x4

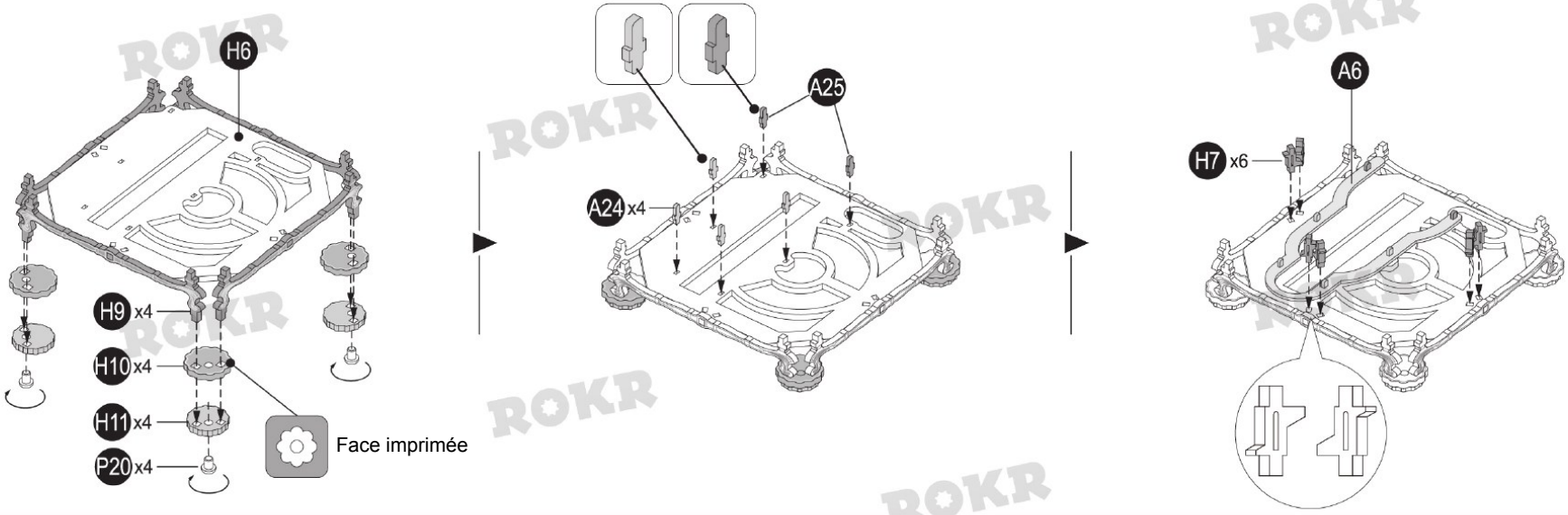

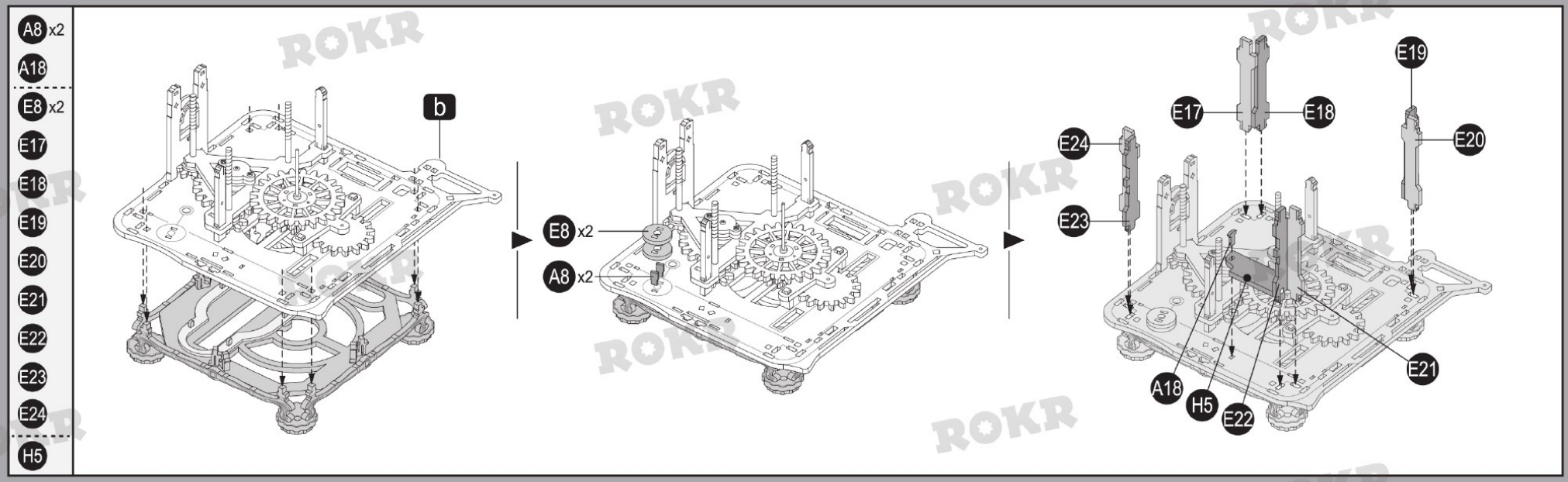
A8 x2
A18
E8 x2
E17
E18
E19
E20
E21
E22
E23
E24
H5
b
E8 x2
A8 x2
E19
E17
E18
E20
E24
E23
E21
A18
H5
E22

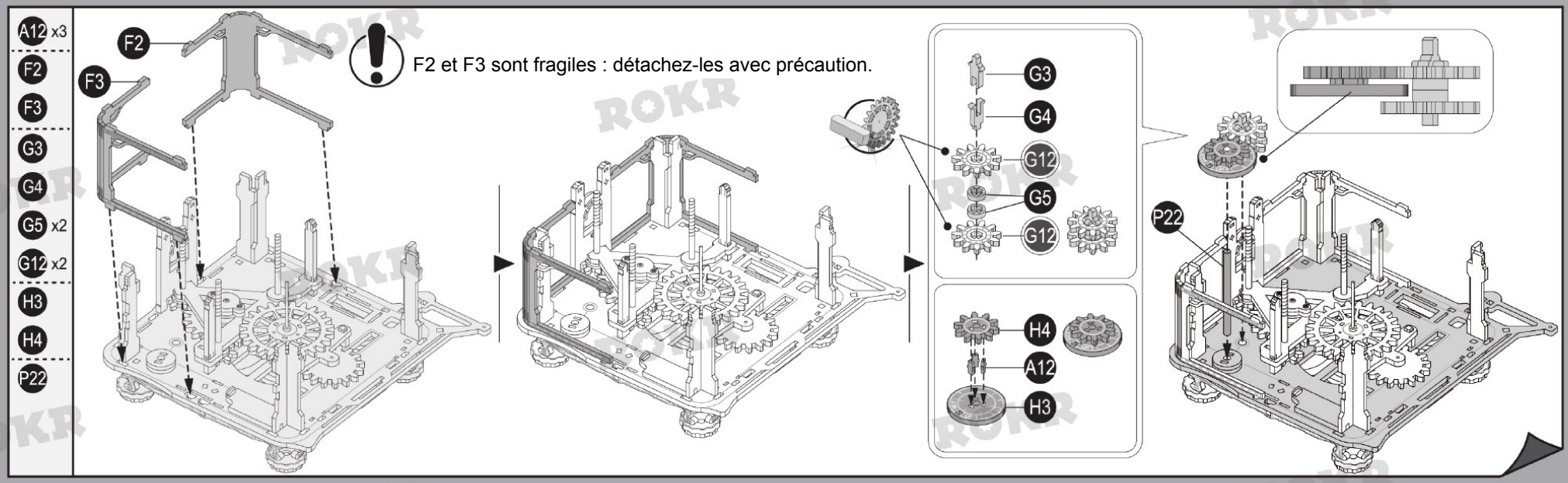
A12 x3
F2
F3
G3
G4
G5 x2
G12 x2
H3
H4
P22
F2
F3
F2 et F3 sont fragiles : détachez-les avec précaution.
G3
G4
G12
G5
G12
H4
A12
H3
P22

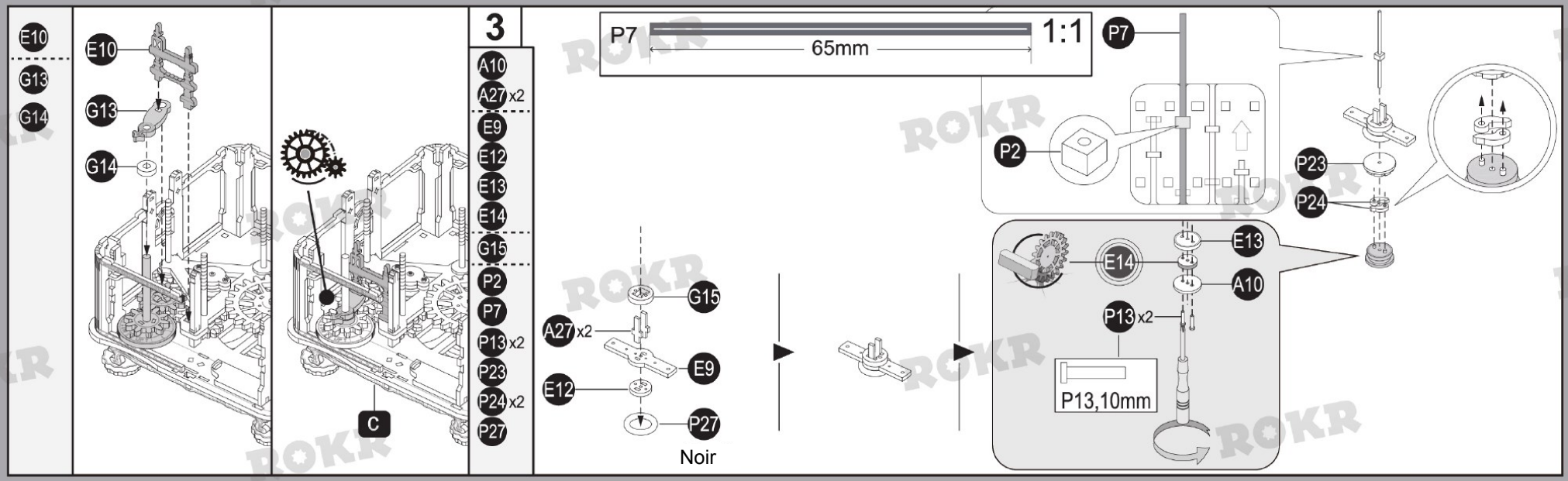
E10
G13
G14
E10
G13
G14
C
3
A10
A27 x2
E9
E12
E13
E14
G15
P2
P7
P13 x2
P23
P24 x2
P27
P7
65mm
1:1
G15
A27 x2
E9
E12
P27
Noir
P7
P2
P23
P24
E13
E14
A10
P13 x2
P13,10mm

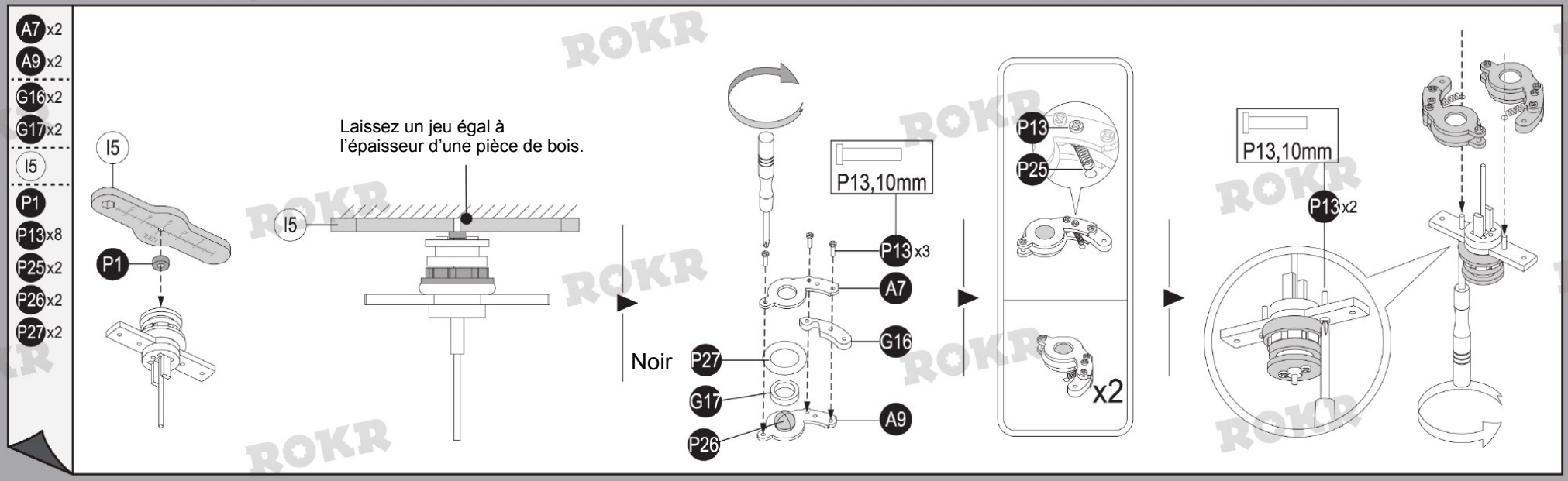
A7 x2
A9 x2
G16 x2
G17 x2
I5
P1
P13 x8
P25 x2
P26 x2
P27 x2
I5
P1
Laissez un jeu égal à
l'épaisseur d'une pièce de bois.
I5
Noir
P13,10mm
P13 x3
A7
G16
P27
G17
A9
P26
P13
P25
x2
P13,10mm
P13 x2

- 7 -

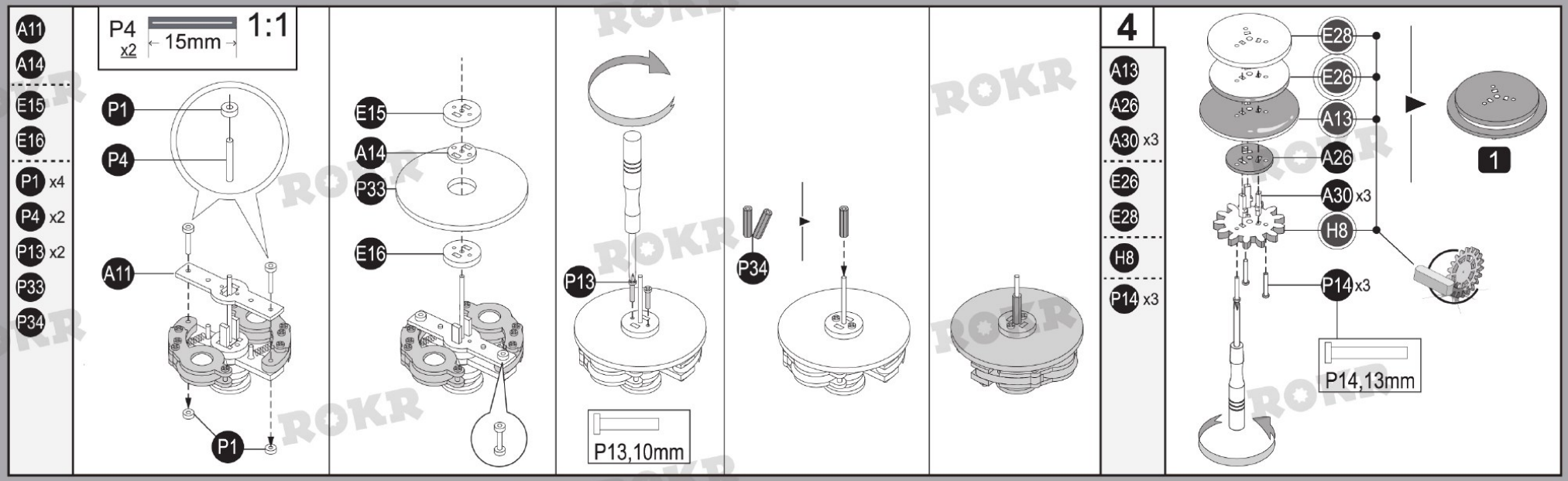
A11
A14
E15
E16
P1 x4
P4 x2
P13 x2
P33
P34
P4 x2
15mm
1:1
P1
P4
A11
P1
E15
A14
P33
E16
P13
P13,10mm
P34
4
A13
A26
A30 x3
E26
E28
H8
P14 x3
E28
E26
A13
A26
A30 x3
H8
P14 x3
P14,13mm
1

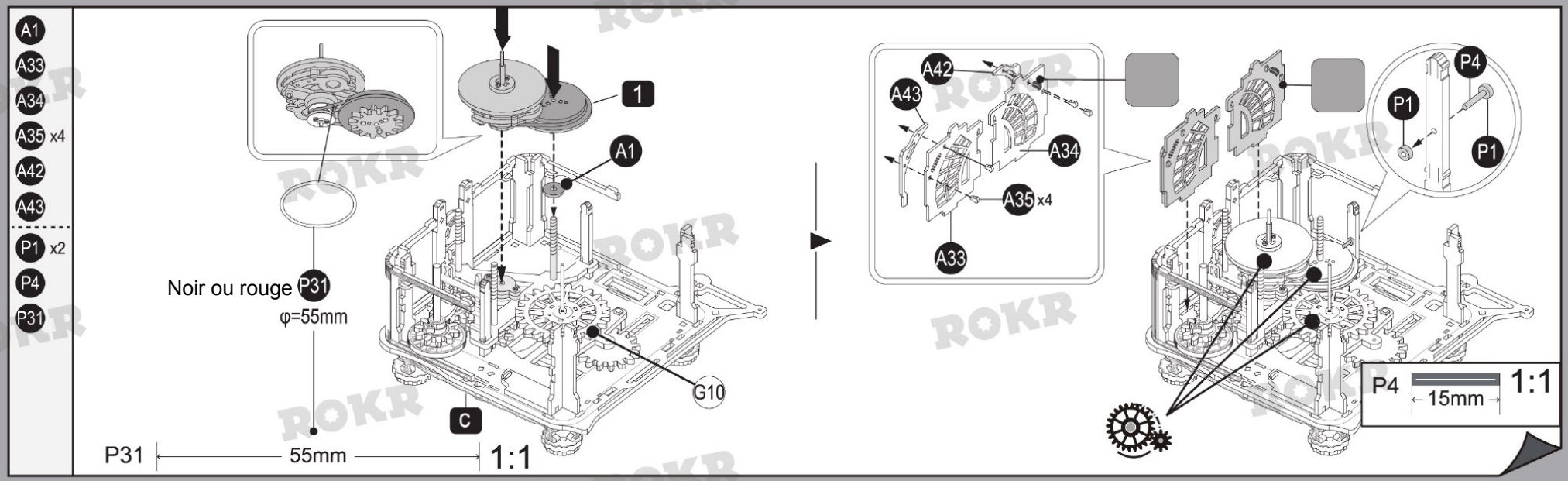
A1
A33
A34
A35 x4
A42
A43
P1 x2
P4
P31
Noir ou rouge P31
φ=55mm
P31
55mm
1:1
1
A1
G10
C
A42
A43
A34
A35 x4
A33
P4
P1
P1
P4
15mm
1:1

- 8 -

A19
E30
P35

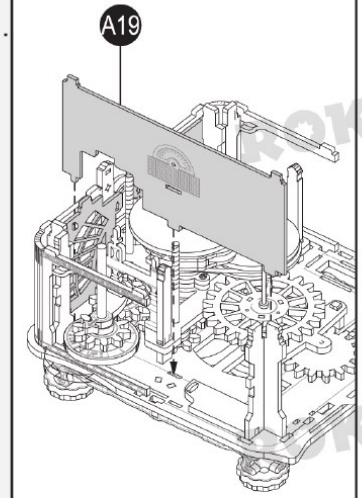

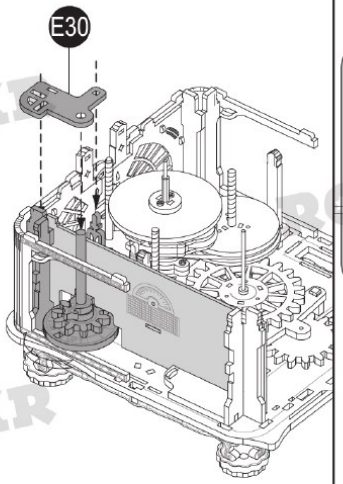

Engagez la bague de réglage de vitesse dans les trois trous de vis, puis appuyez. Tournez-la pour la faire descendre jusqu'à la fenêtre.

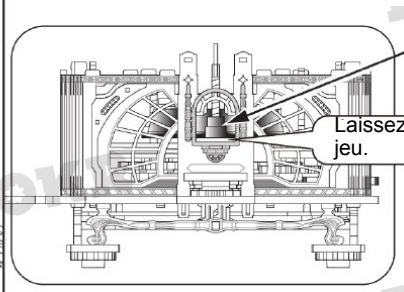

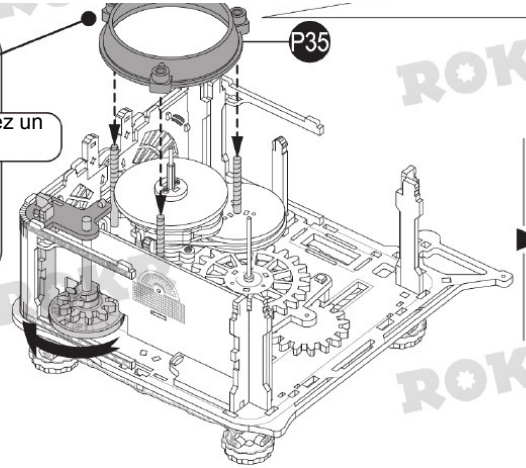

Ne poncez ni ne retaillez A33 et A34.

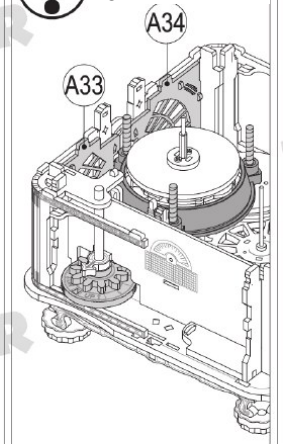

I2
P36

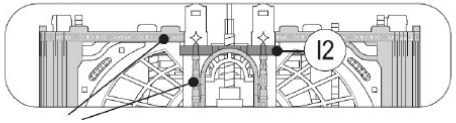

Ne poncez ni ne retaillez les pièces.

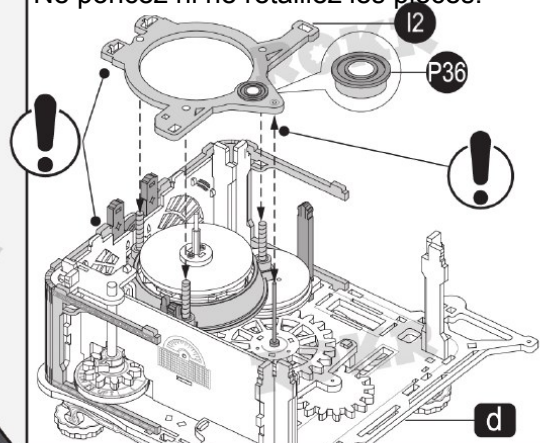

5

A22
A23 x2
A28
A29
A32
A37
A38
A41
P1

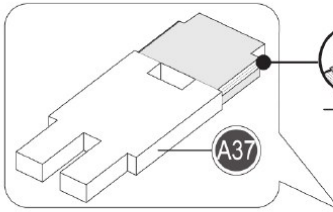

A37 Poncez les arêtes de la zone grise et cirez-la.

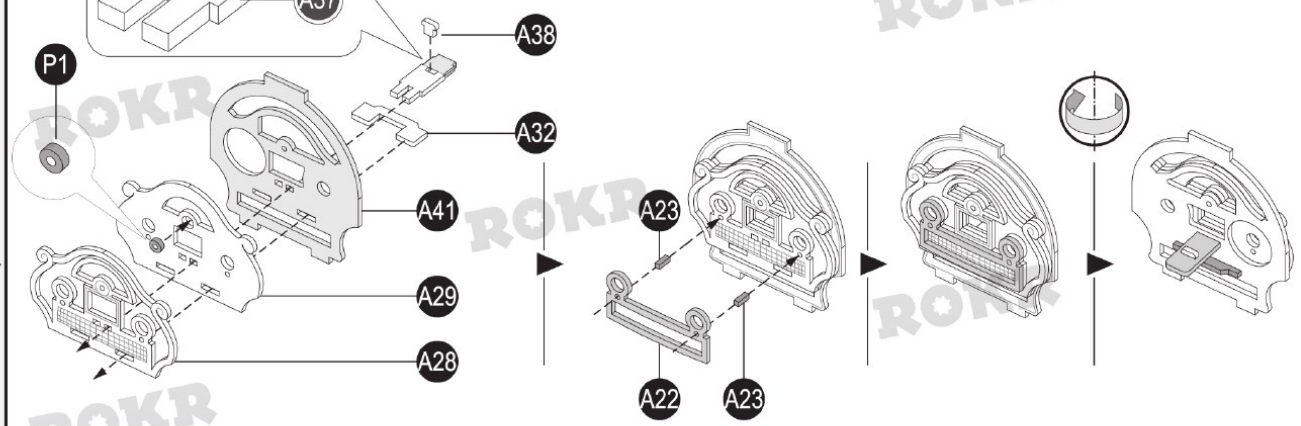

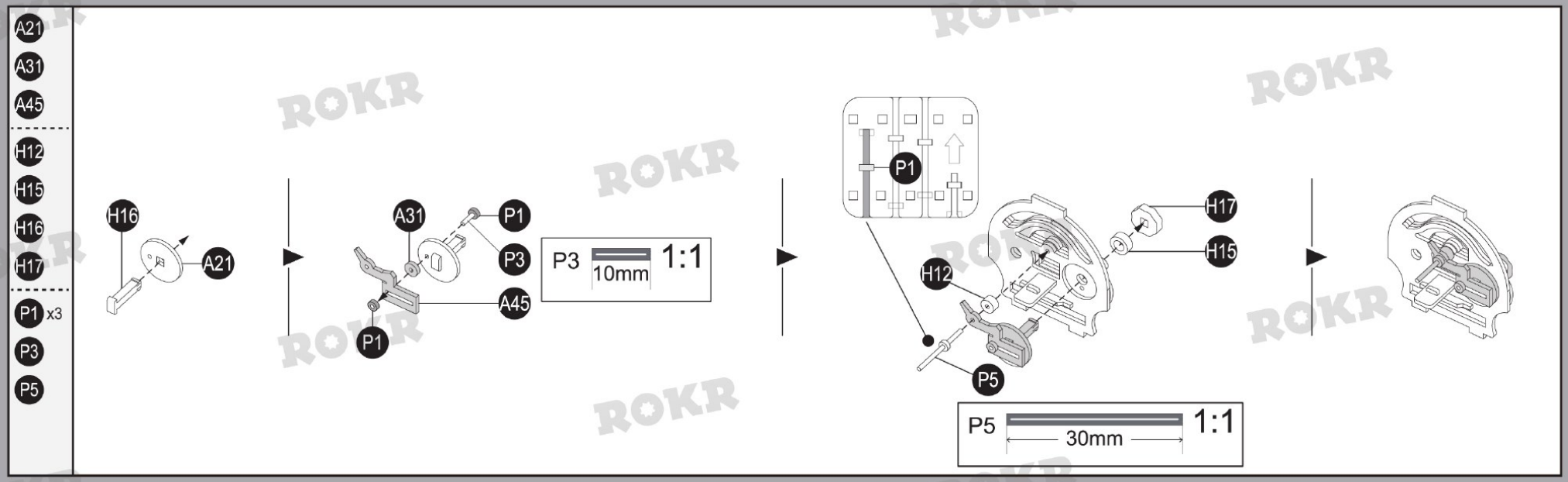
A21
A31
A45
H12
H15
H16
H17
P1 x3
P3
P5
H16
A21
A31
P1
P3
A45
P1
P3 10mm 1:1
P1
H17
H15
H12
P5
P5 30mm 1:1

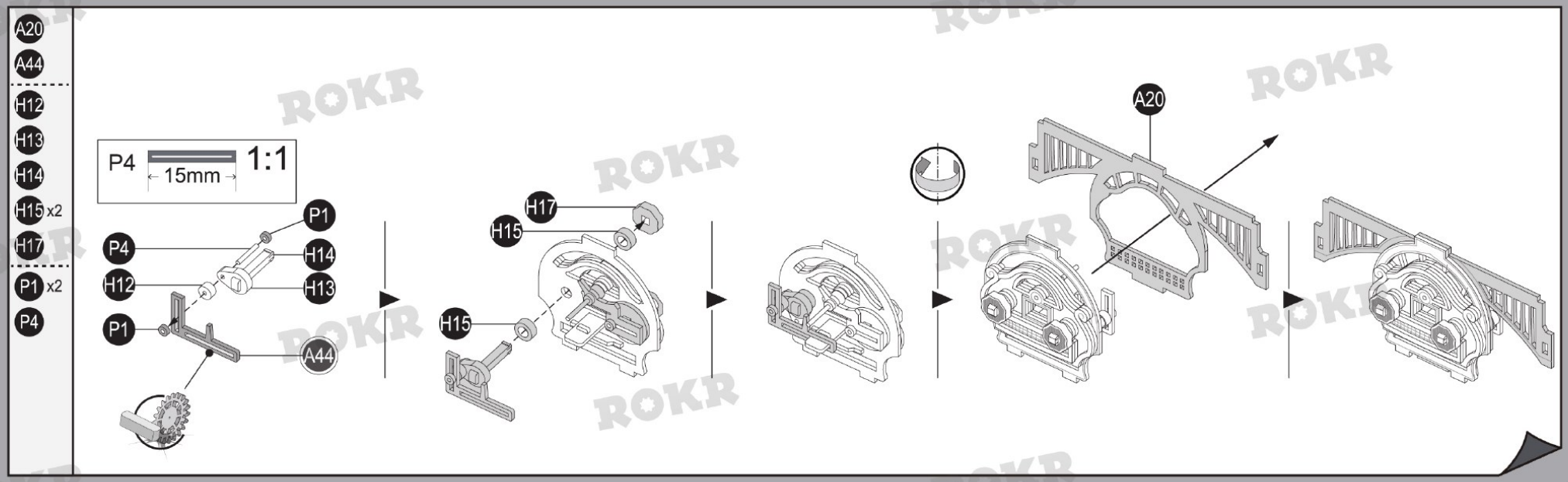
A20
A44
H12
H13
H14
H15 x2
H17
P1 x2
P4
P4 15mm 1:1
P1
P4
H14
H12
H13
P1
A44
H17
H15
H15
A20

-10-

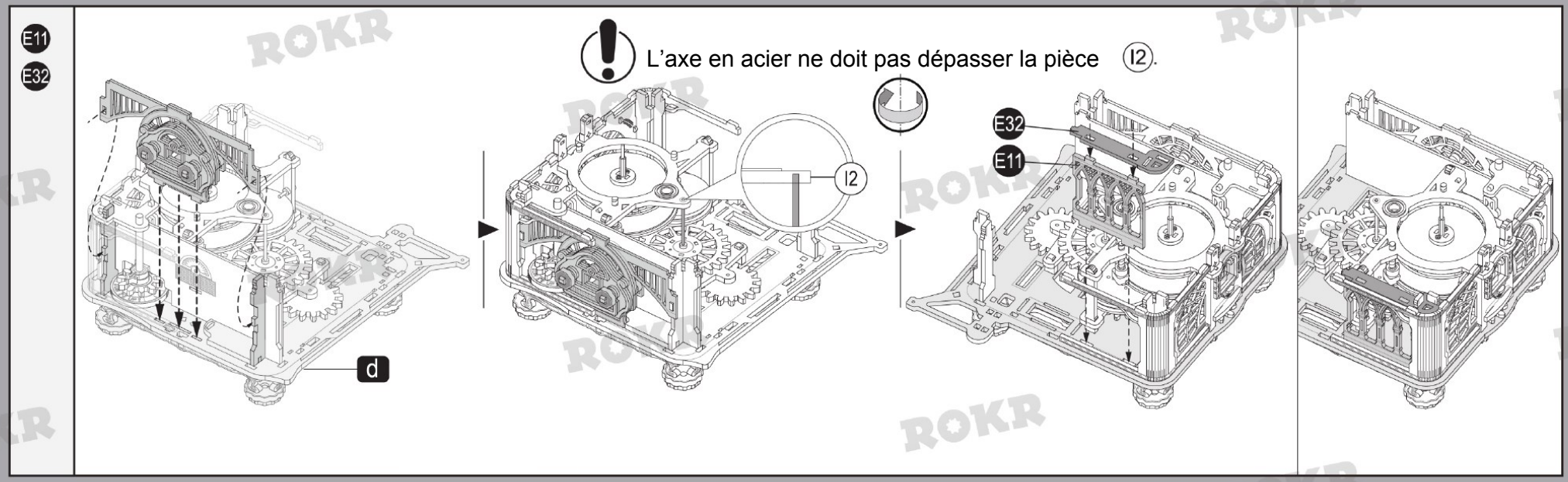
E11
E32
L’axe en acier ne doit pas dépasser la pièce I2.
d
I2
E32
E11

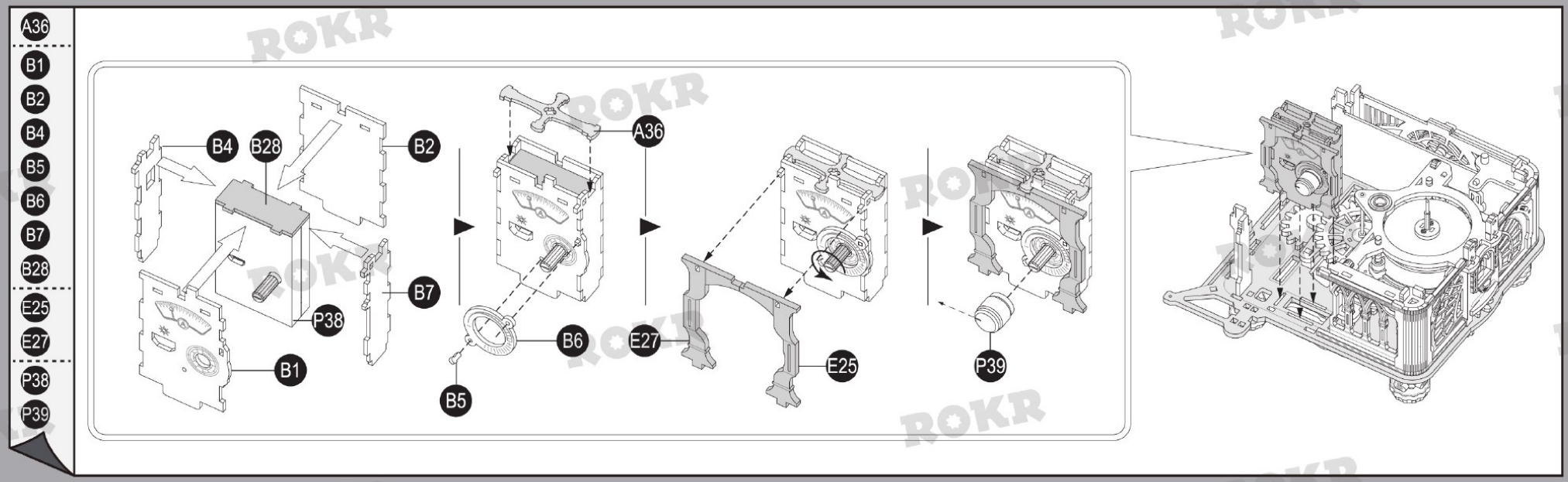
A36
B1
B2
B4
B5
B6
B7
B28
E25
E27
P38
P39
B4
B28
B2
B7
P38
B1
A36
B6
B5
E27
E25
P39

-11-

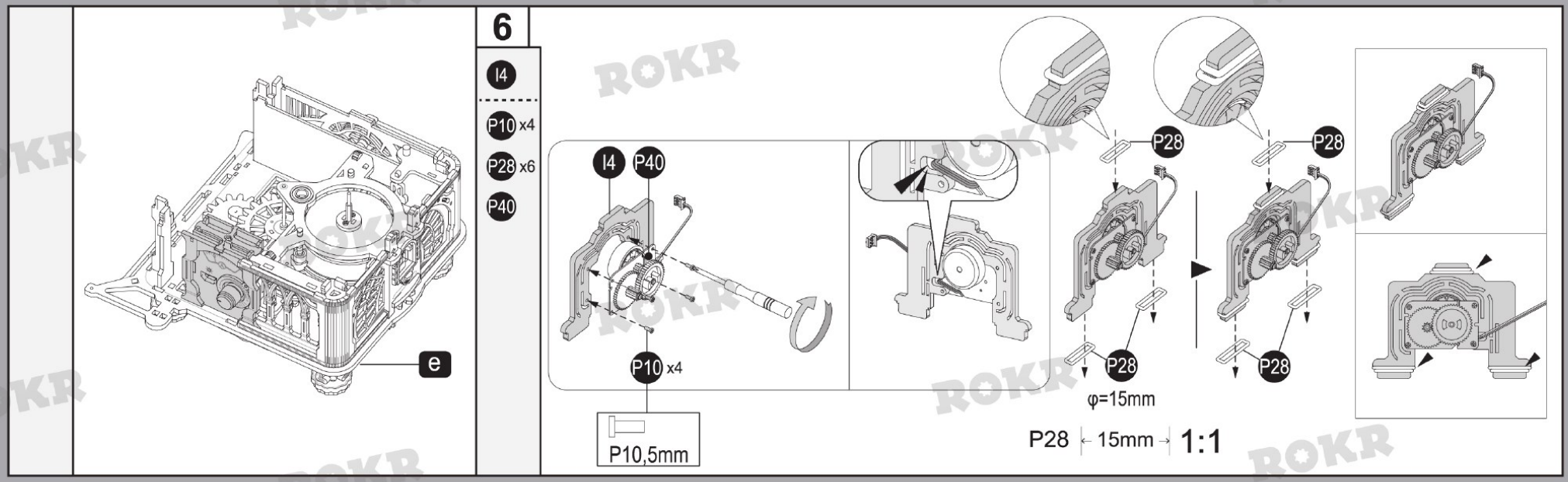
6
I4
P10 x4
P28 x6
P40
e
I4
P40
P10 x4
P10,5mm
P28
P28
P28
P28
φ=15mm
P28 15mm 1:1

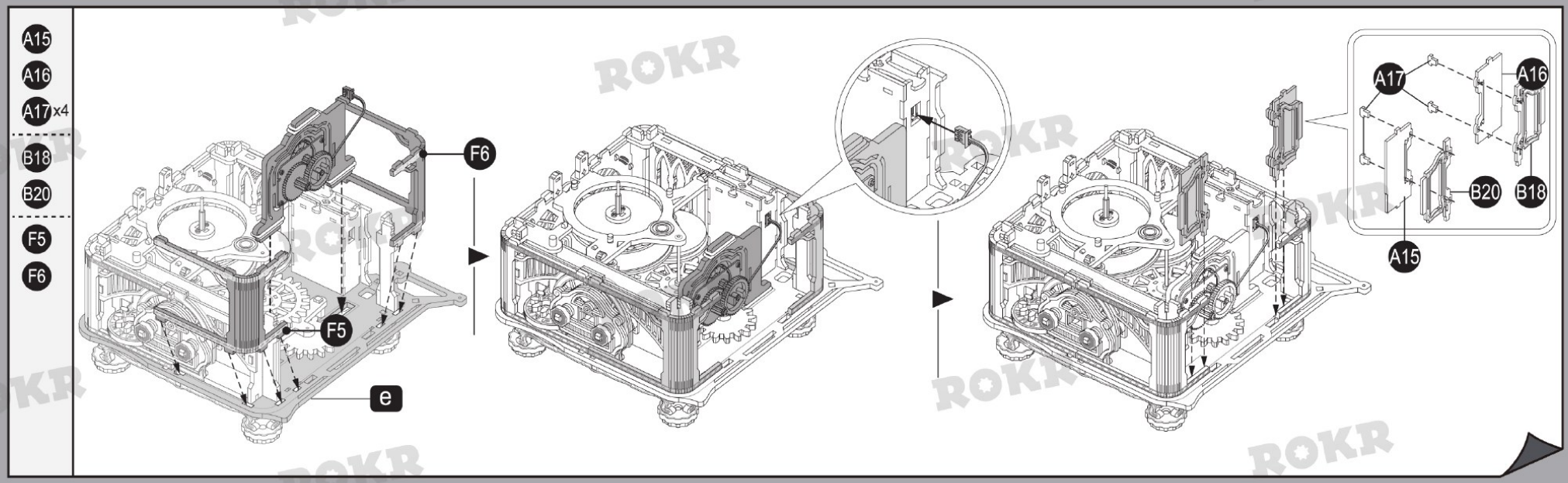
A15
A16
A17 x4
B18
B20
F5
F6
F6
F5
e
A17
A16
B20
B18
A15

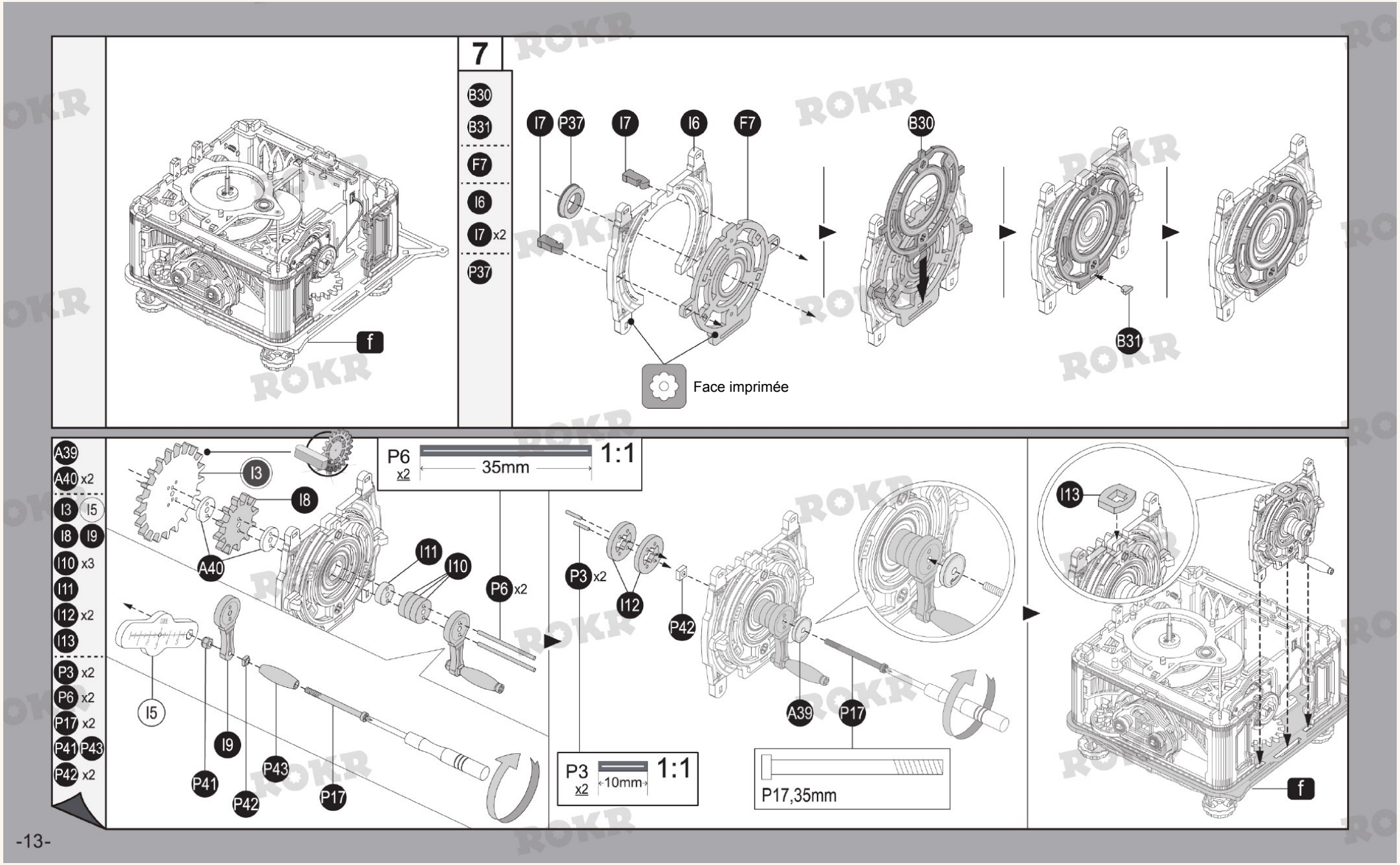
7
B30
B31
F7
I6
I7 x2
P37
I7 P37 I7 I6 F7
B30
B31
f
Face imprimée
A39
A40 x2
I3 I5
I8 I9
I10 x3
I11
I12 x2
I13
P3 x2
P6 x2
P17 x2
P41 P43
P42 x2
P6 x2
35mm
1:1
I3
I8
A40
I11
I10
P6 x2
I5
I9
P41
P43
P42
P17
P3 x2
I12
P42
A39
P17
P3 x2
10mm
1:1
P17,35mm
I13
f

-13-

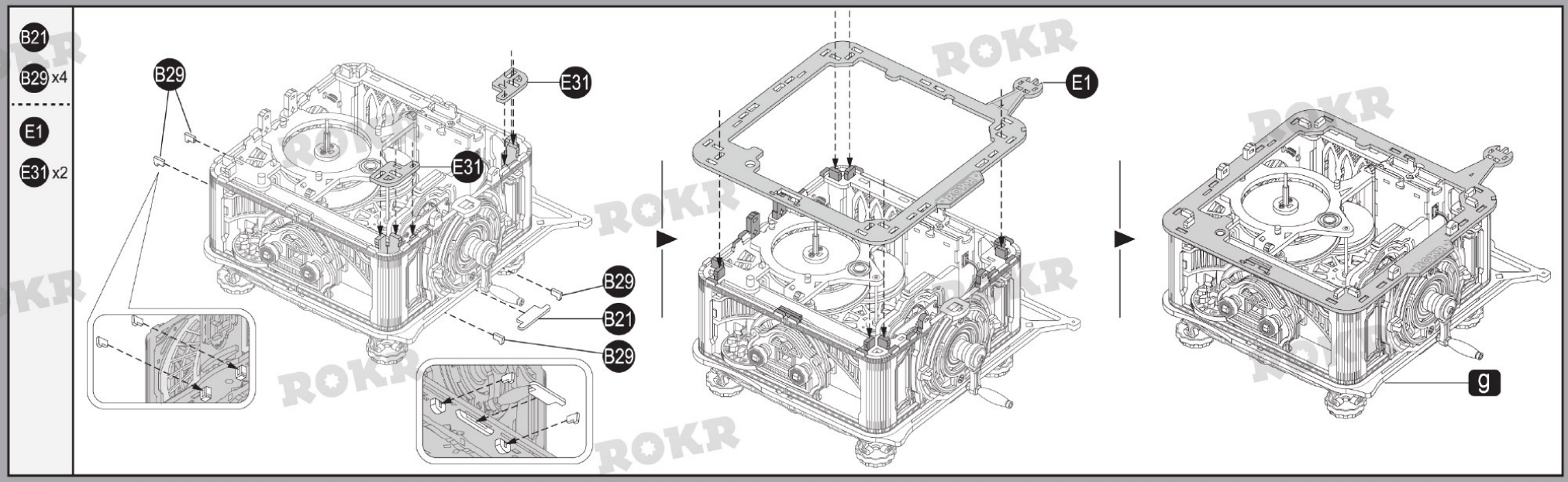
B21
B29 x4
E1
E31 x2
B29
E31
E1
B29
B21
B29
g

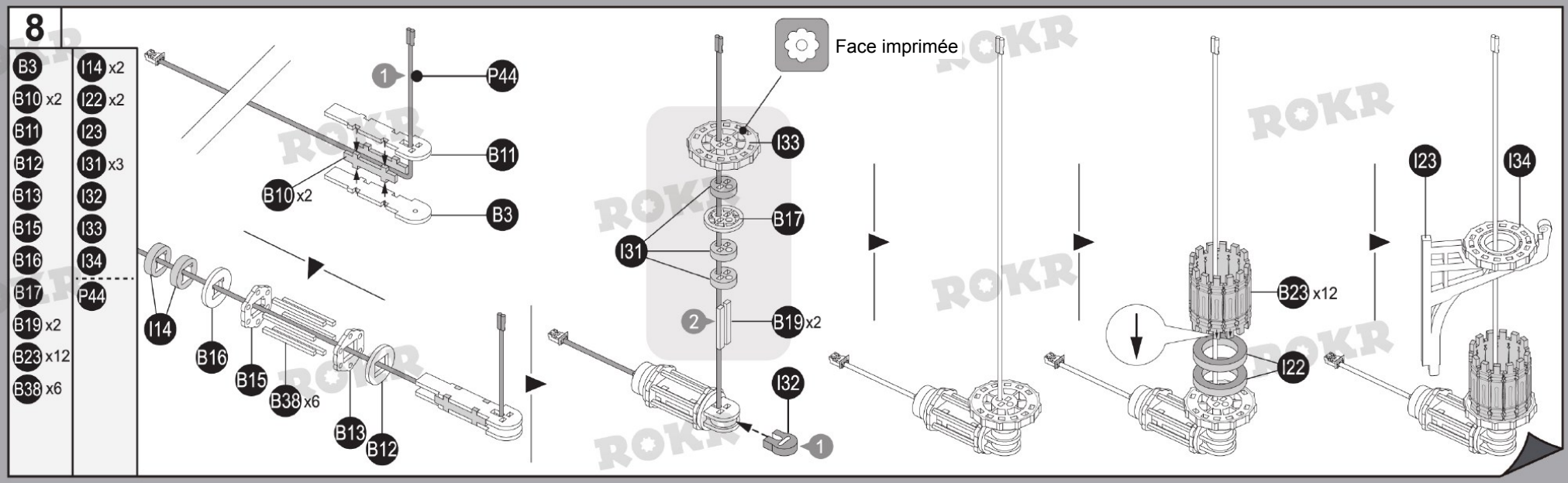
8
B3
B10 x2
B11
B12
B13
B15
B16
B17
B19 x2
B23 x12
B38 x6
I14 x2
I22 x2
I23
I31 x3
I32
I33
I34
P44
1
P44
B11
B10 x2
B3
I14
B16
B15
B38 x6
B13
B12
Face imprimée
I33
B17
I31
2
B19 x2
I32
1
B23 x12
I22
I23
I34

-14-

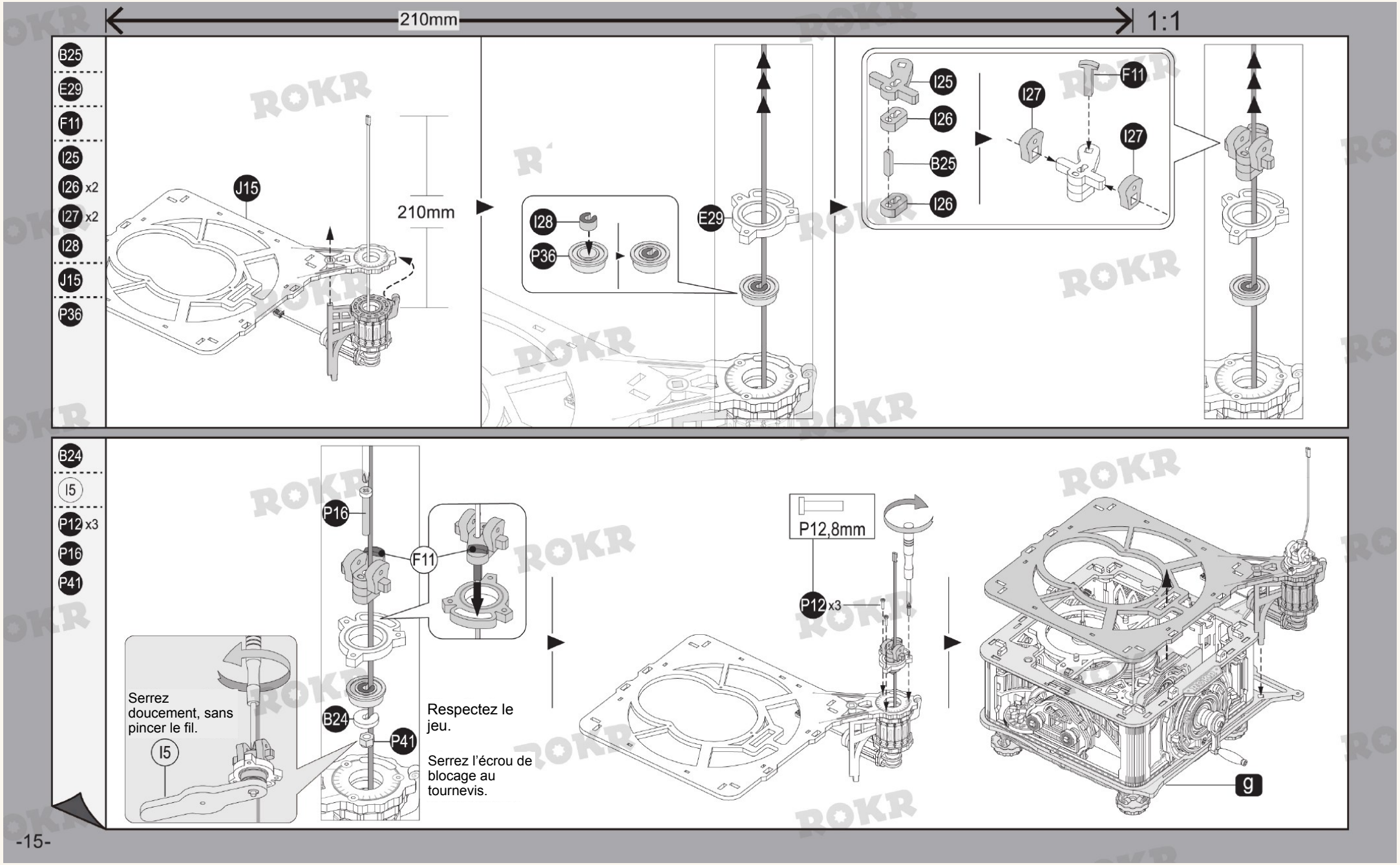
210mm
1:1
B25
E29
F11
I25
I26 x2
I27 x2
I28
J15
P36
J15
210mm
I28
P36
E29
I25
I26
B25
I26
I27
F11
I27
B24
I5
P12 x3
P16
P41
P16
F11
B24
P41
Serrez doucement, sans pincer le fil.
I5
Respectez le jeu.
Serrez l'écrou de blocage au tournevis.
P12,8mm
P12 x3
g

-15-

B8 x4
B26
B32 x4
B39 x8
F13 x4
I29
I30
P15

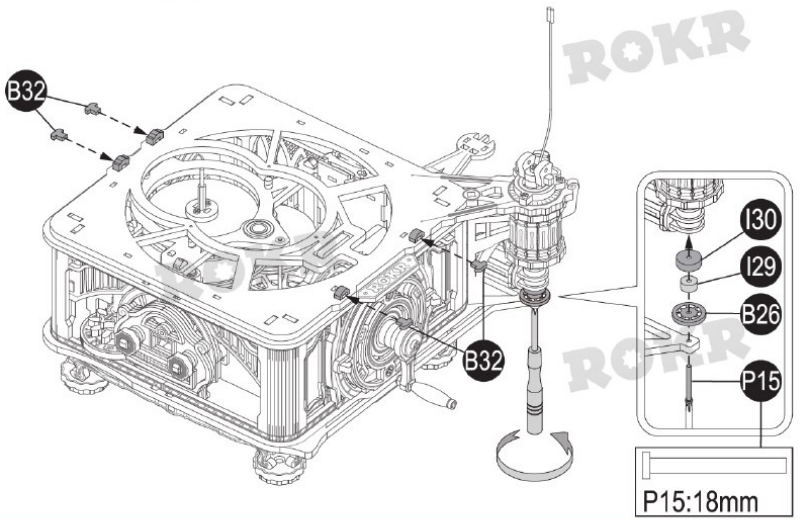

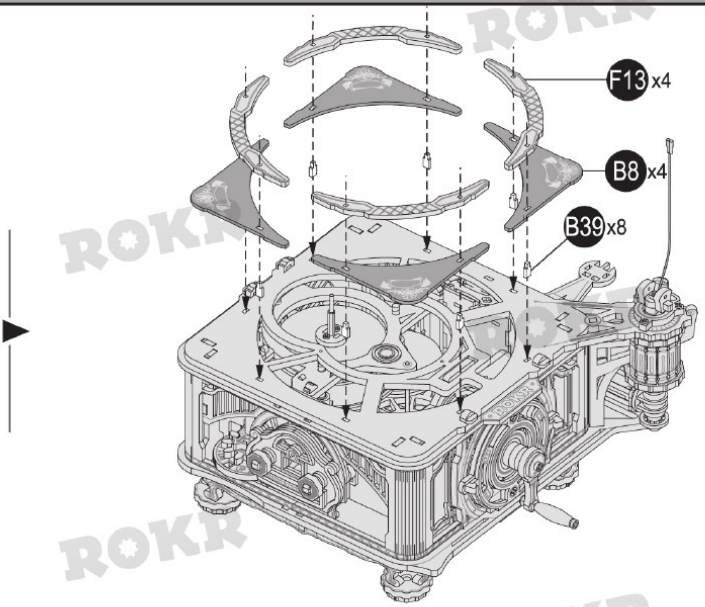

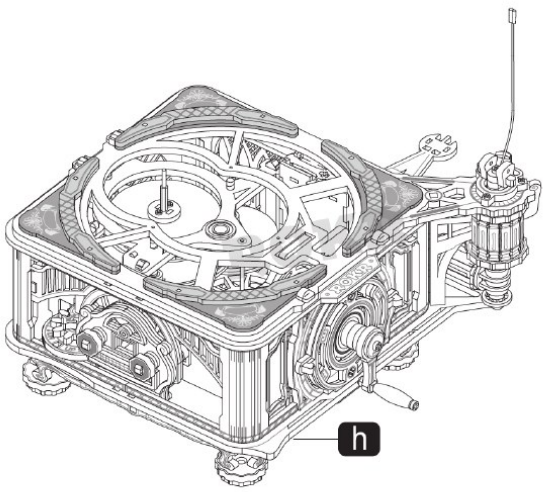

9

B27
B36
F8
F10
I18
I24
P11 x3
P12 x6
P21
P36

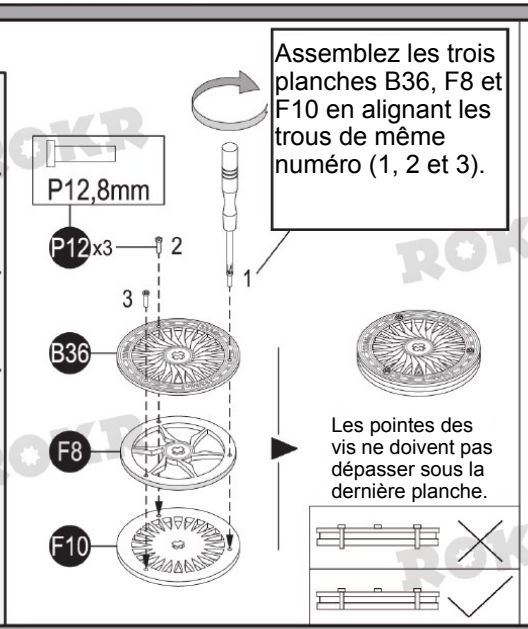

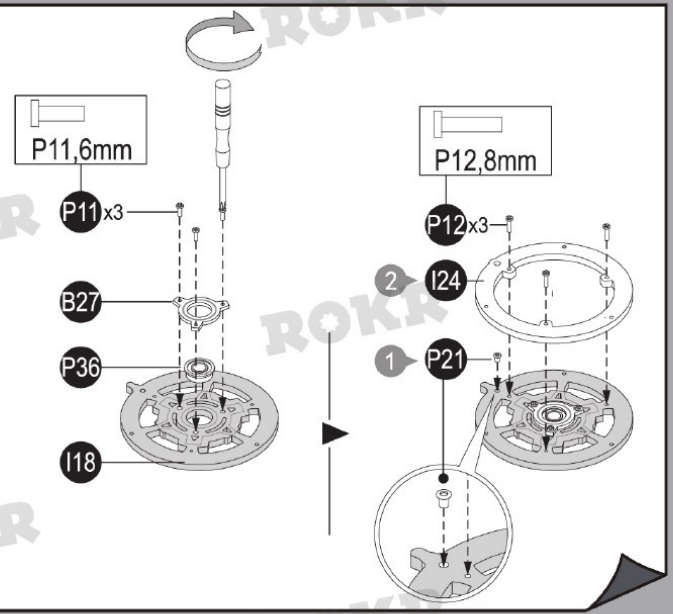

-16-

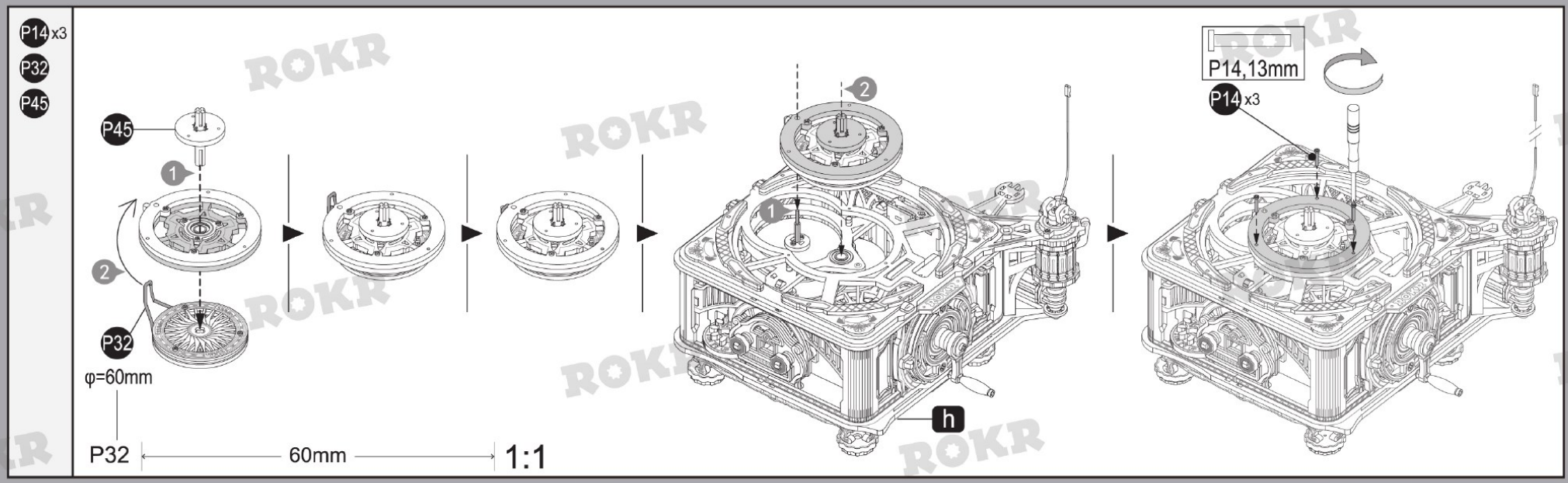

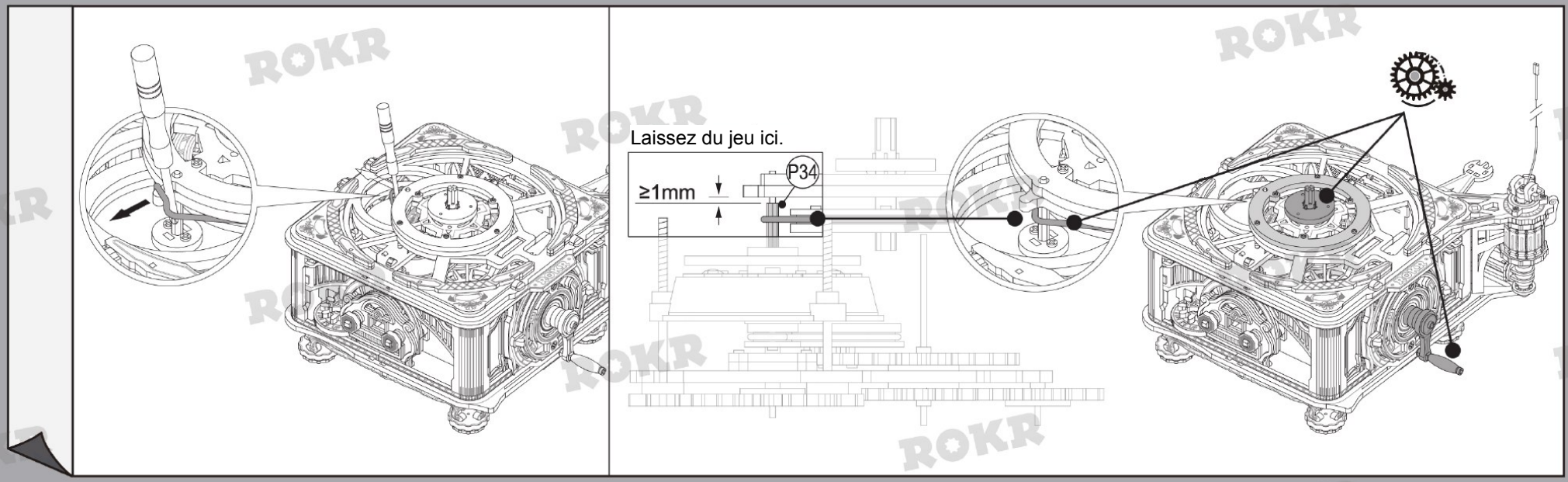

-17-

ROKR

PUZZLE BOIS 3D

B22
F12
I15 x2
I16
I17
I19
I20 x2
I21
I35
I36
J3
P4 x2
P42

P4 x2 ← 15mm → 1:1

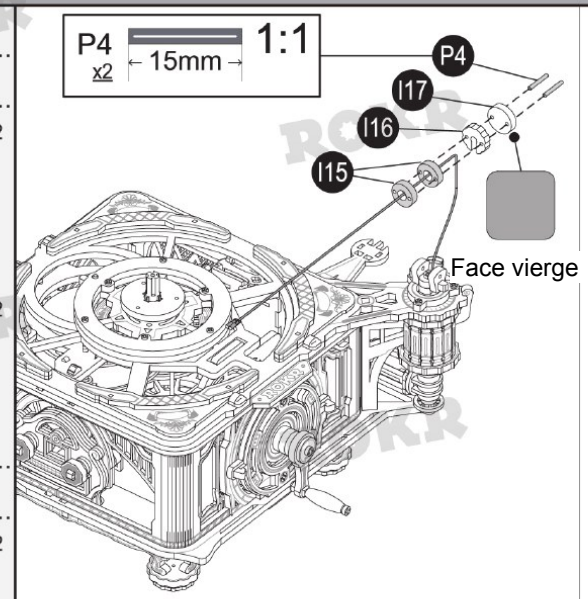

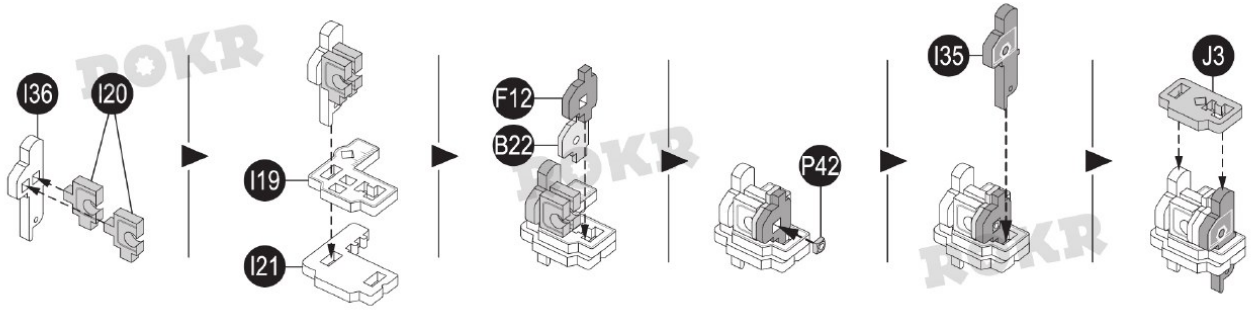

J4
J5
P1 x2
P5
P19
P46

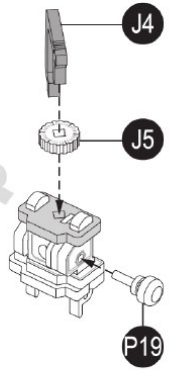

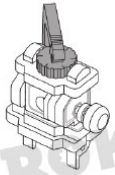

Orientez le trou vers le haut.

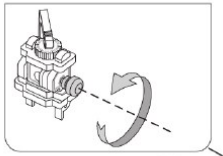

Desserrez la vis, puis insérez le bras du gramophone.

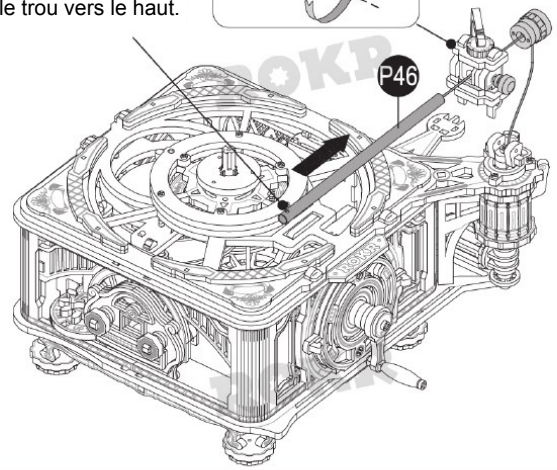

Orientez le trou vers le haut.

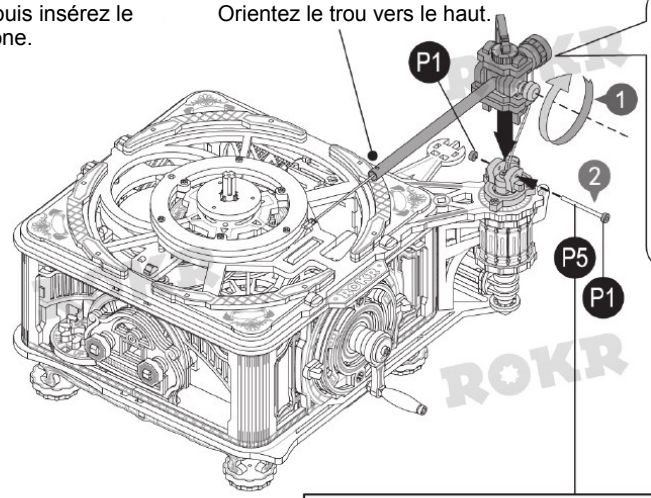

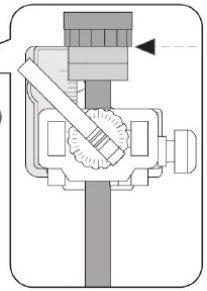

P5 30mm 1:1

-18-

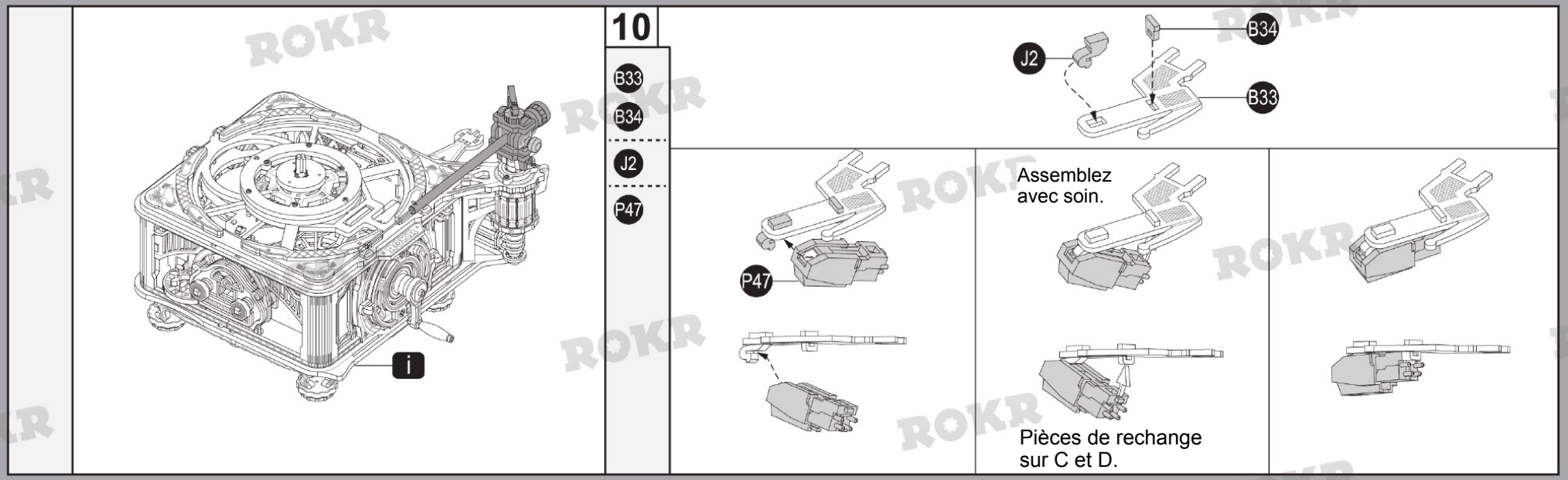
10
B33
B34
J2
P47
B34
J2
B33
P47
Assemblez avec soin.
Pièces de rechange sur C et D.
B35
B37 x2
P10
B35
B37
i
P10
j
Rouge
Blanc

11

D5
J6
J13 x2
J17
P12 x2
P48

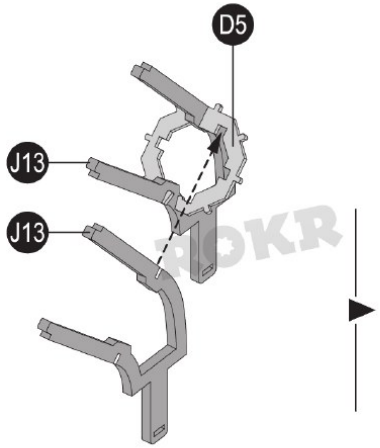

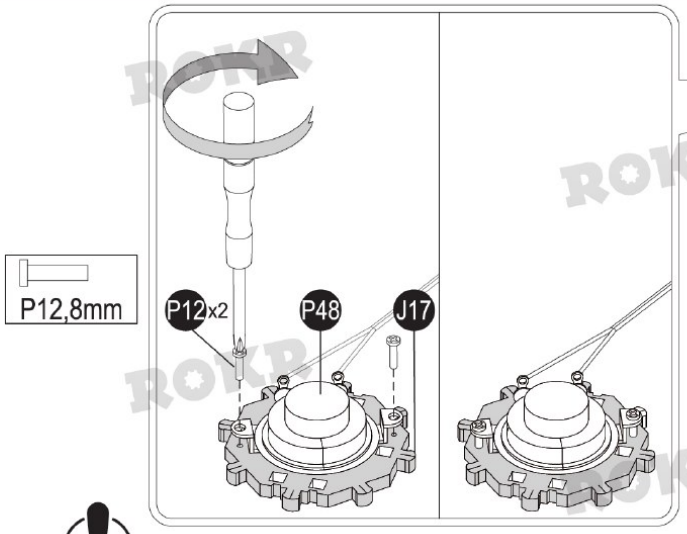

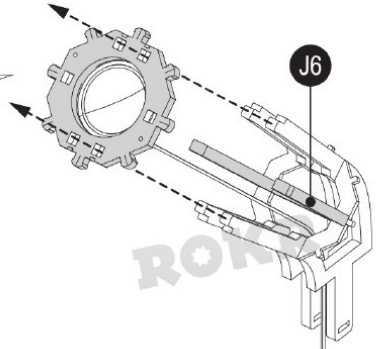

Vérifiez que le haut-parleur est intact et qu'aucune soudure ne s'est détachée.

C12
J14
J16

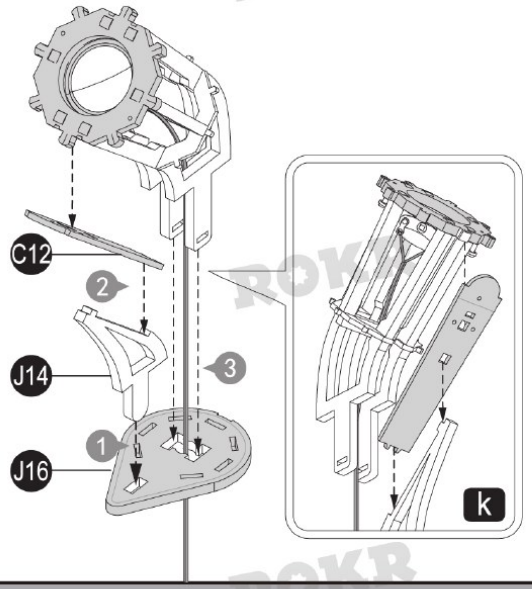

12

C1 x2
J7
J9 x3
J10 x2
J12
K3 x4

Cirez les zones grises indiquées.

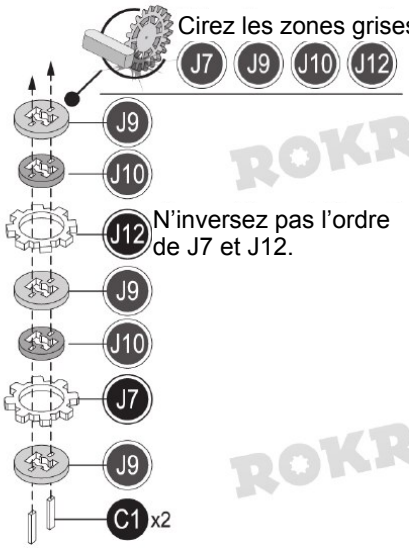

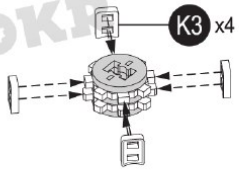

-20-

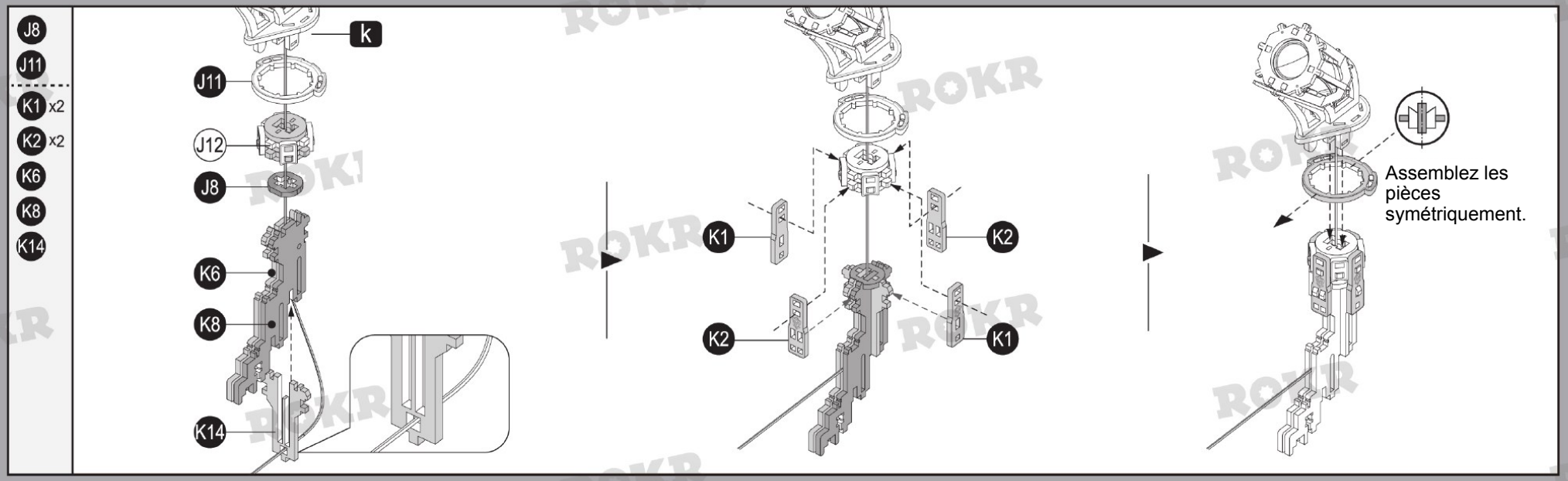
J8
J11
K1 x2
K2 x2
K6
K8
K14
k
J11
J12
J8
K6
K8
K14
K1
K2
K2
K1
Assemblez les pièces symétriquement.

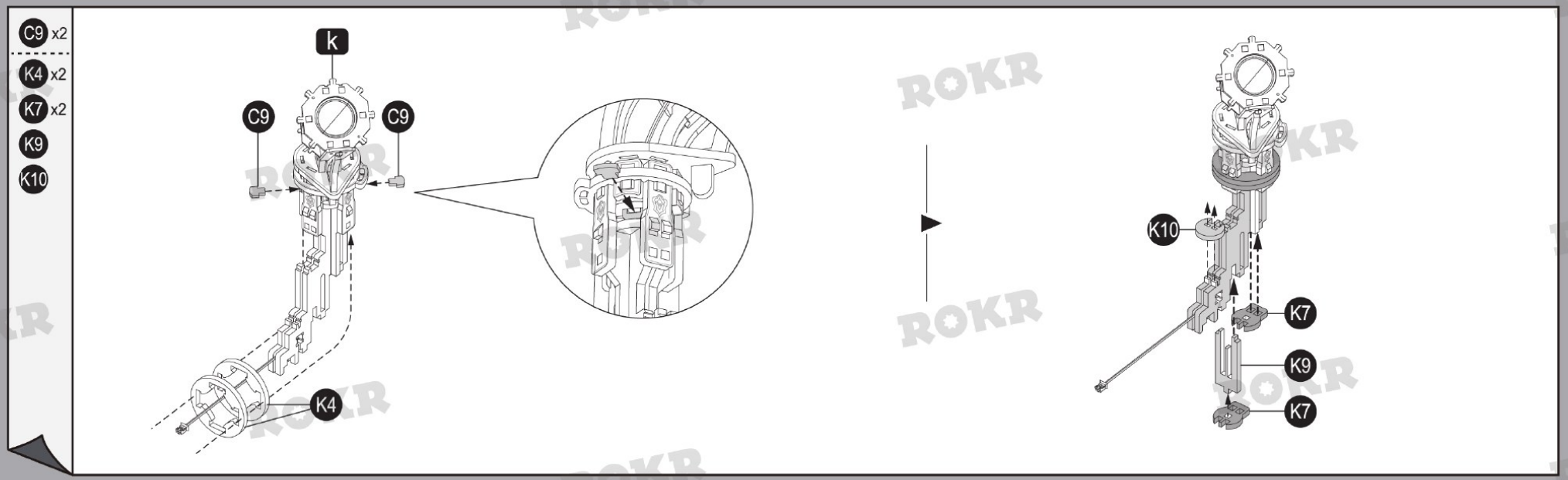
C9 x2
K4 x2
K7 x2
K9
K10
k
C9
C9
K4
K10
K7
K9
K7

-21-

C2
C3
C4
C10

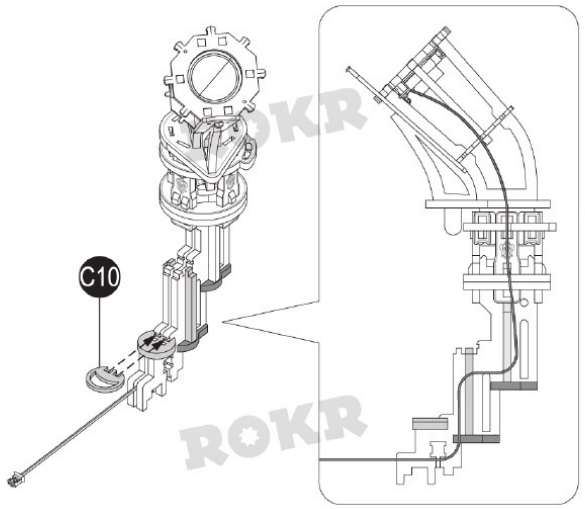

Pièces fragiles : détachez-les avec précaution.

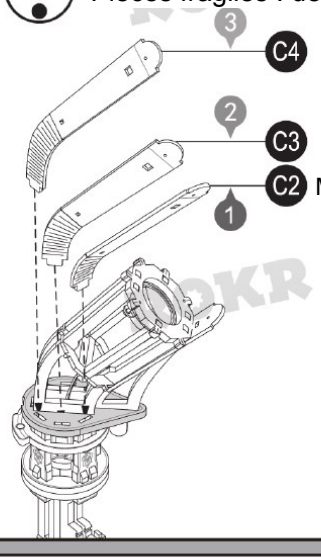

Montez d'abord les pièces courtes.

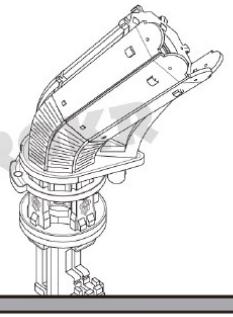

C5
C6
C7
C8
C14
C15

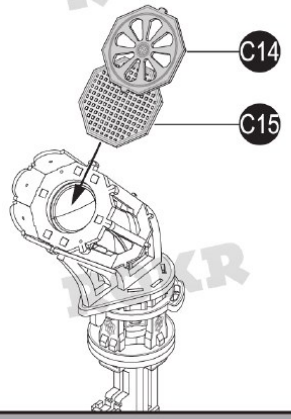

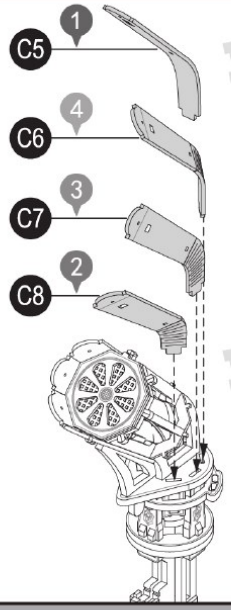

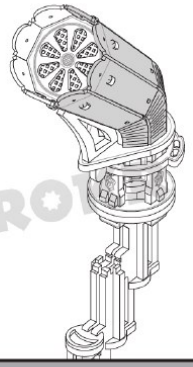

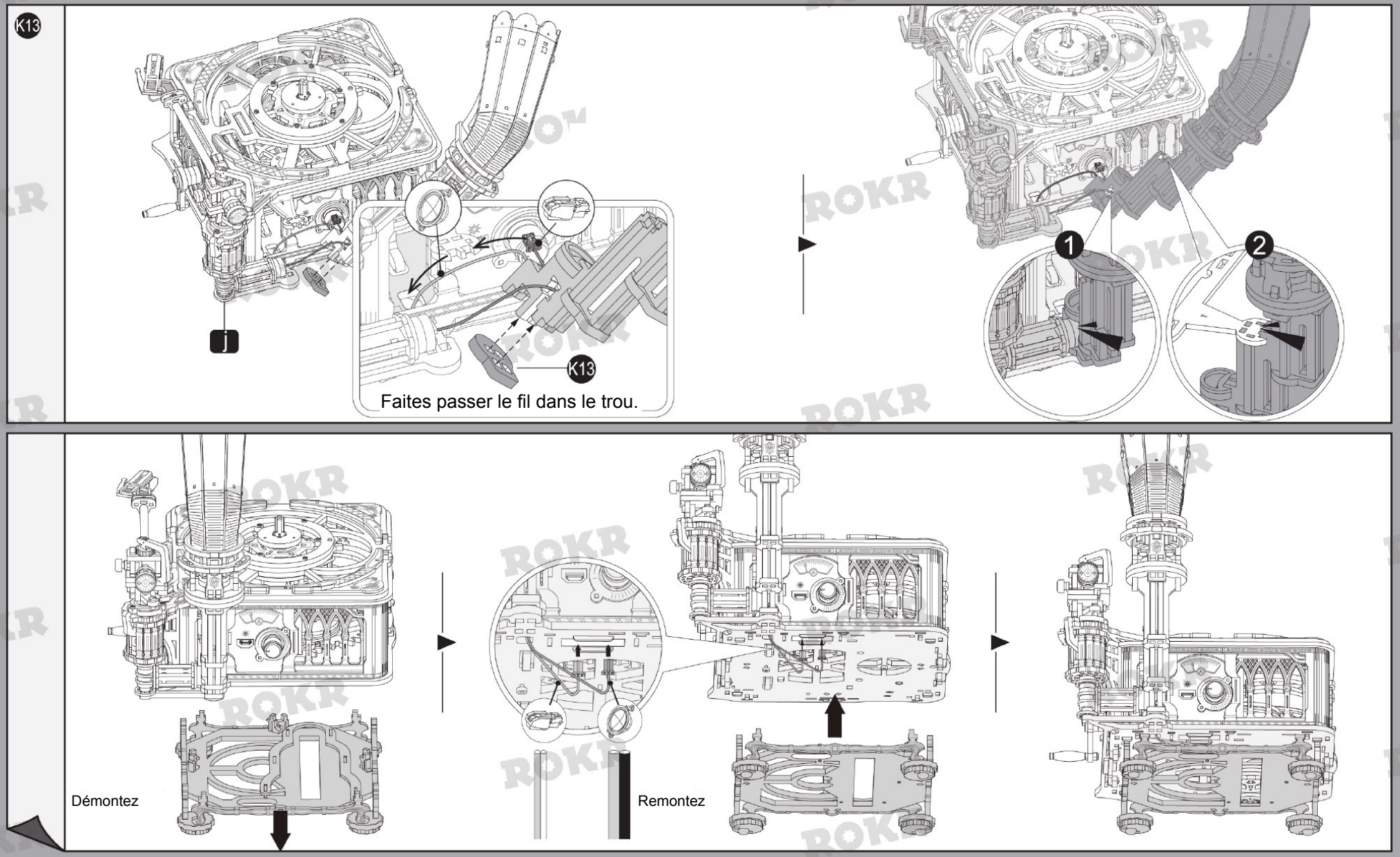
K13
j
K13
Faites passer le fil dans le trou.
1
2
Démontez
Remontez

-23-

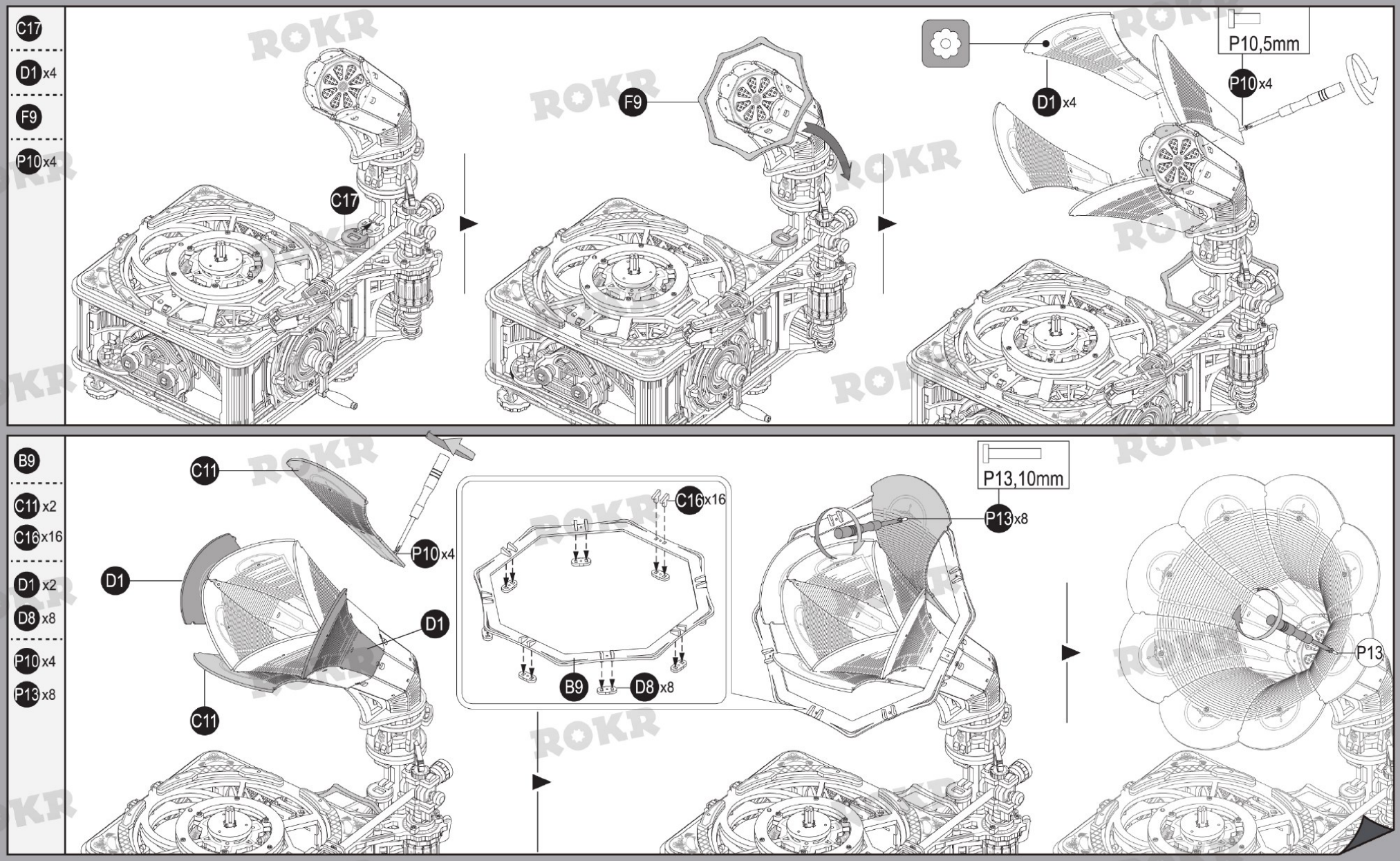

ROKR

PUZZLE BOIS 3D

-24-

D9 x8

J1

Alignez les pièces.

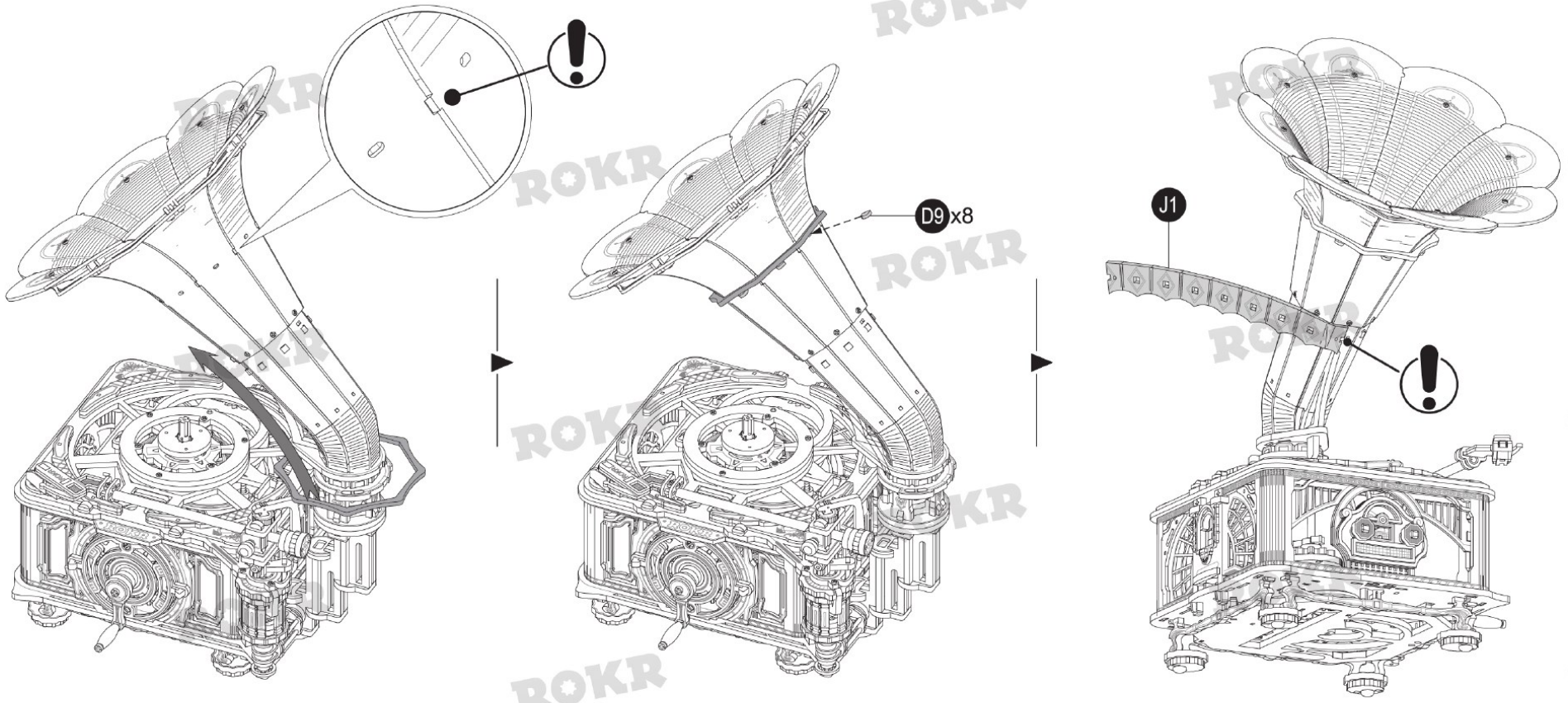

ROKR

PUZZLE BOIS 3D

-25-

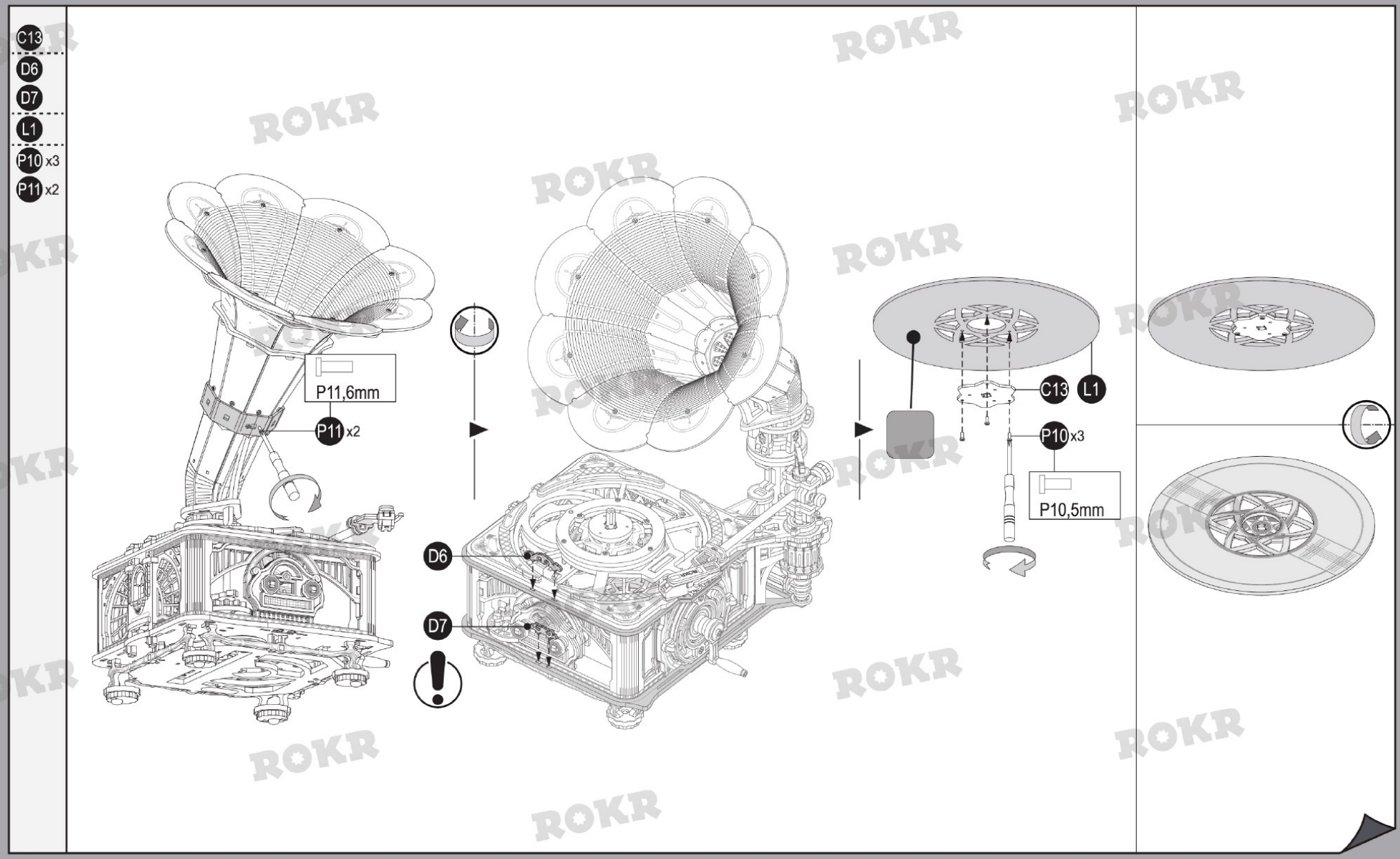
C13
D6
D7
L1
P10 x3
P11 x2
P11,6mm
P11 x2
D6
D7
C13
L1
P10 x3
P10,5mm

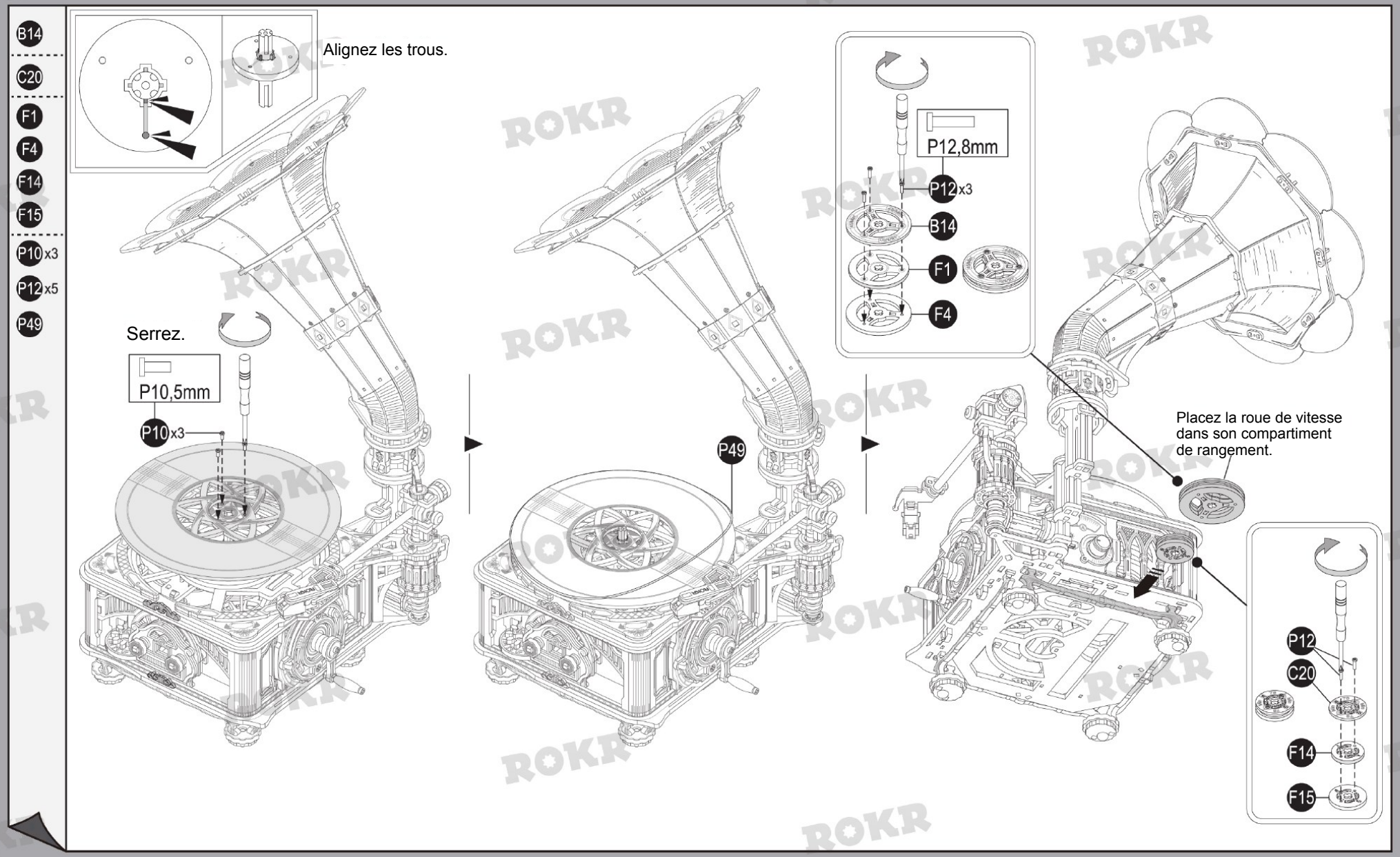
B14
C20
F1
F4
F14
F15
P10 x3
P12 x5
P49
Alignez les trous.
Serrez.
P10,5mm
P10 x3
P49
P12,8mm
P12 x3
B14
F1
F4
Placez la roue de vitesse dans son compartiment de rangement.
P12
C20
F14
F15

-27-

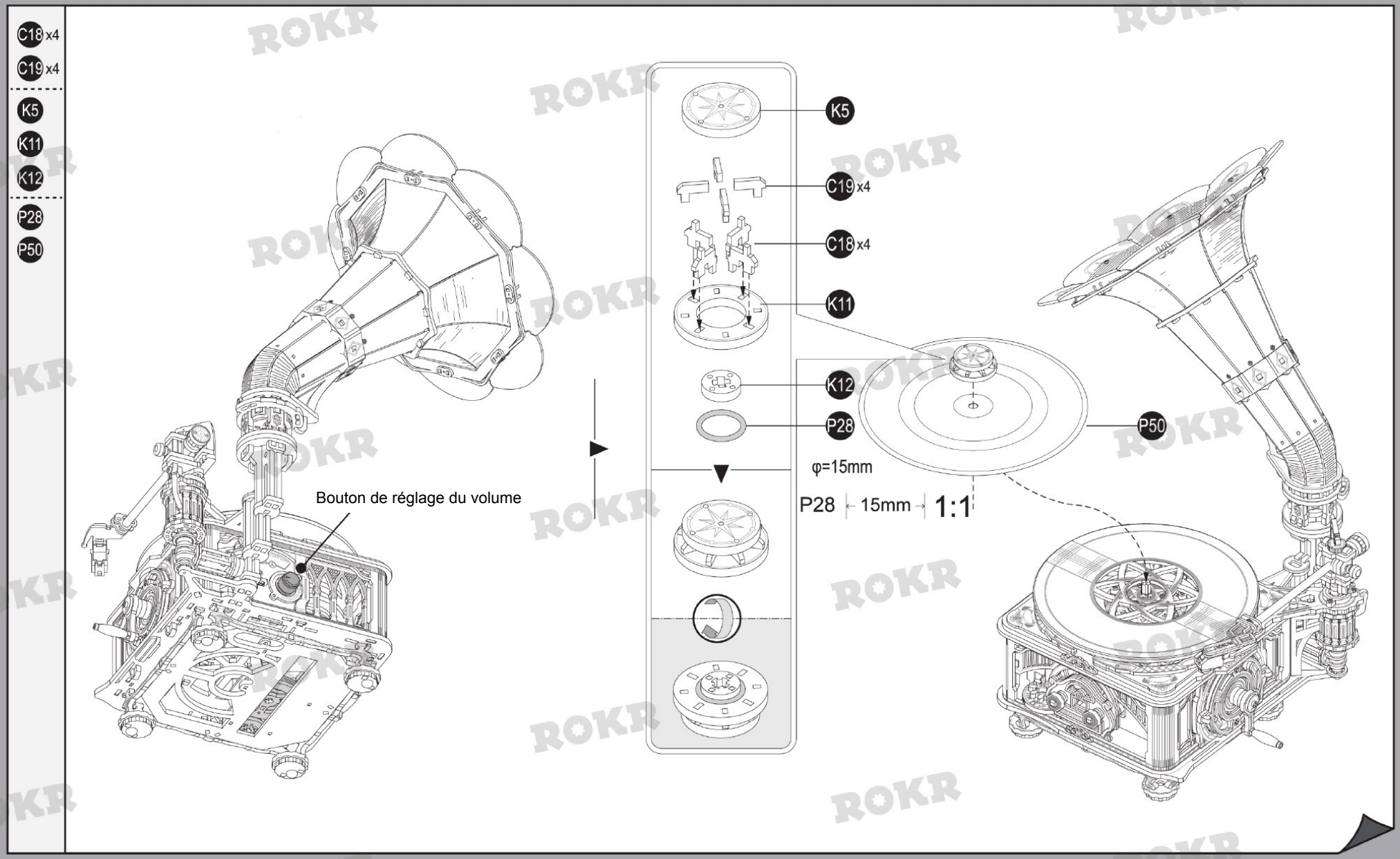

ROKR
PUZZLE BOIS 3D

-28-

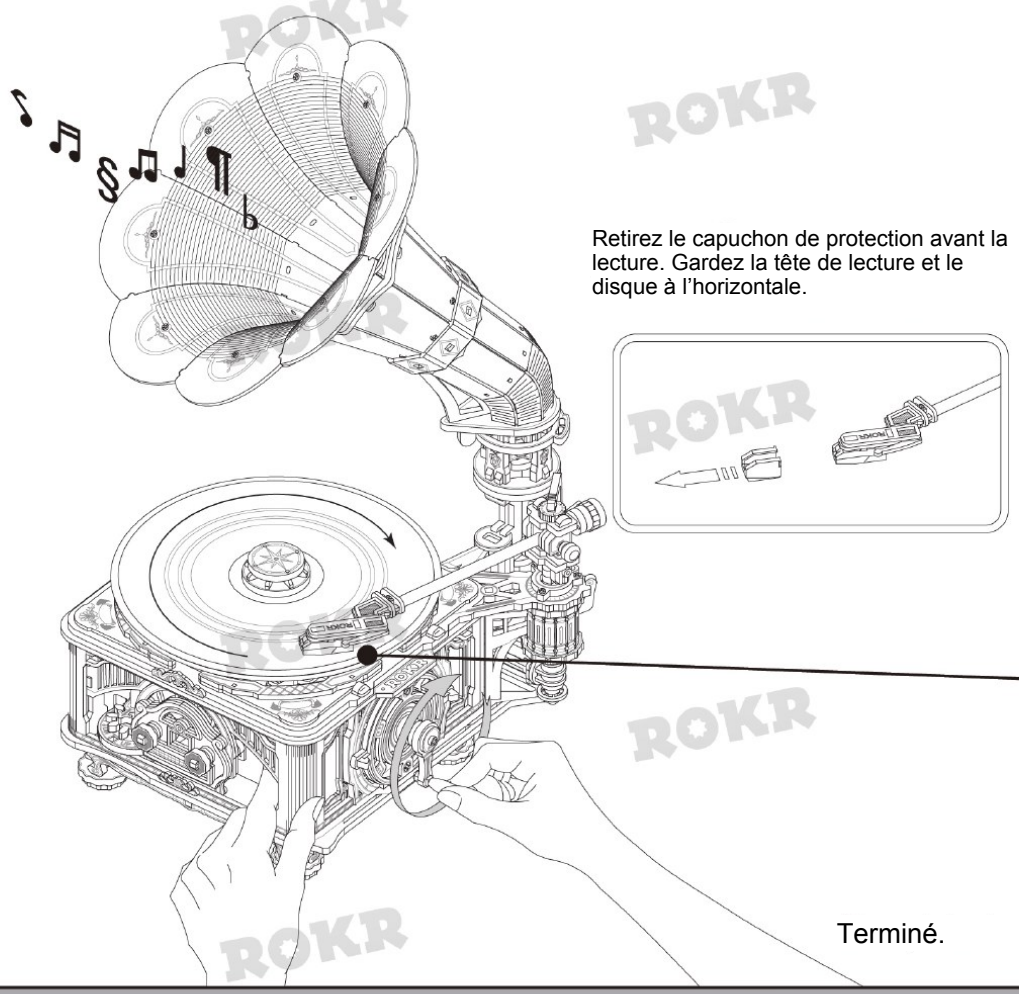

Retirez le capuchon de protection avant la lecture. Gardez la tête de lecture et le disque à l'horizontale.

Terminé.

Utilisation

1. Retirez le capuchon avant la lecture et remettez-le ensuite pour protéger la pointe de lecture.
2. Le premier morceau se trouve sur le bord extérieur du disque. Pour changer de morceau, déplacez manuellement la tête de lecture de l'extérieur vers le centre.
3. Maintenez le gramophone stable d'une main et tournez la manivelle dans le sens horaire de l'autre. Une fois la vitesse de démarrage atteinte, le gramophone joue normalement, quelle que soit la vitesse de rotation de la manivelle.
4. La lecture repose sur les vibrations transmises par la pointe de lecture. Un assemblage lâche ou de fortes secousses peuvent altérer le son. Maintenez le gramophone stable.
5. Placez un disque de 10 pouces sous celui qui est lu pour augmenter l'inertie de rotation et améliorer la lecture.
6. Les boutons de réglage du volume sont à l'arrière. Plus le volume est élevé, plus l'effort de rotation nécessaire est important.
7. Un port MicroUSB se trouve à l'arrière. Une batterie externe peut réduire l'effort à fournir pour tourner la manivelle.

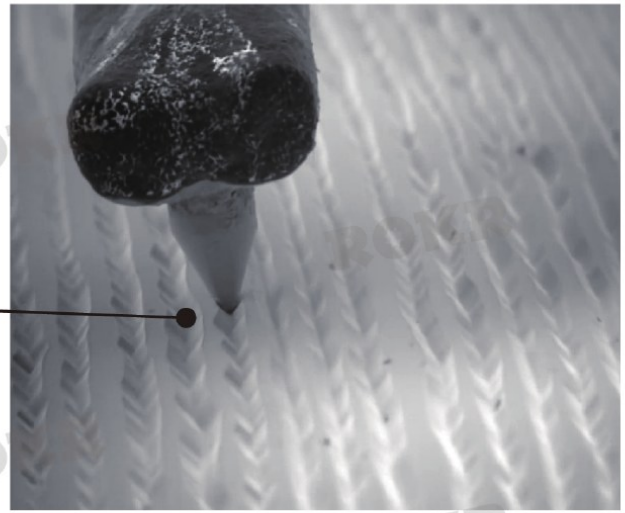

(Détail du disque)

Les disques 45 ou 78 tours/min peuvent être lus avec la roue de vitesse correspondante.

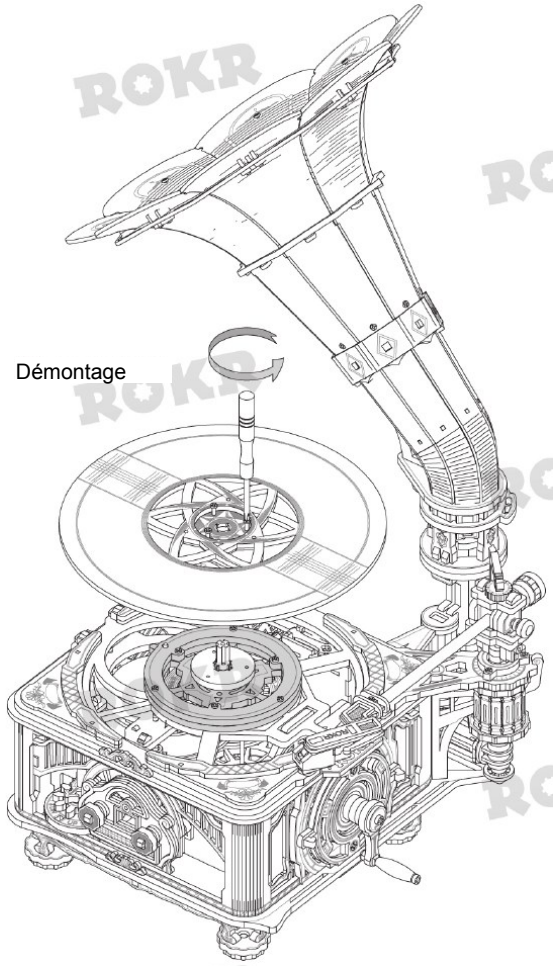

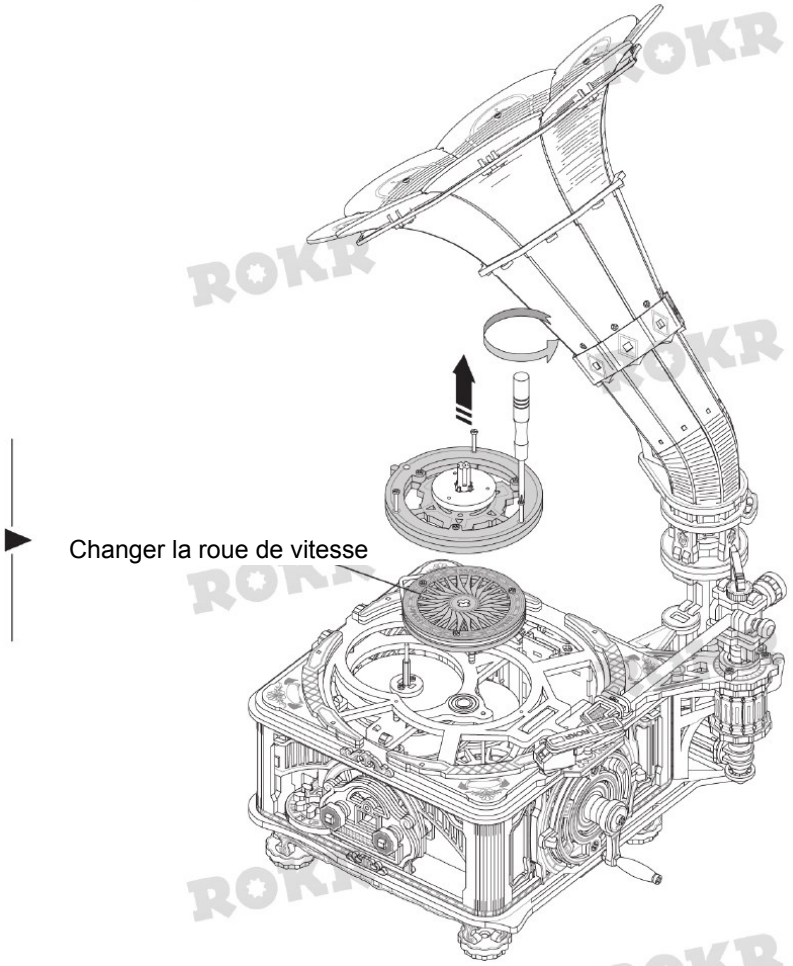

-30-

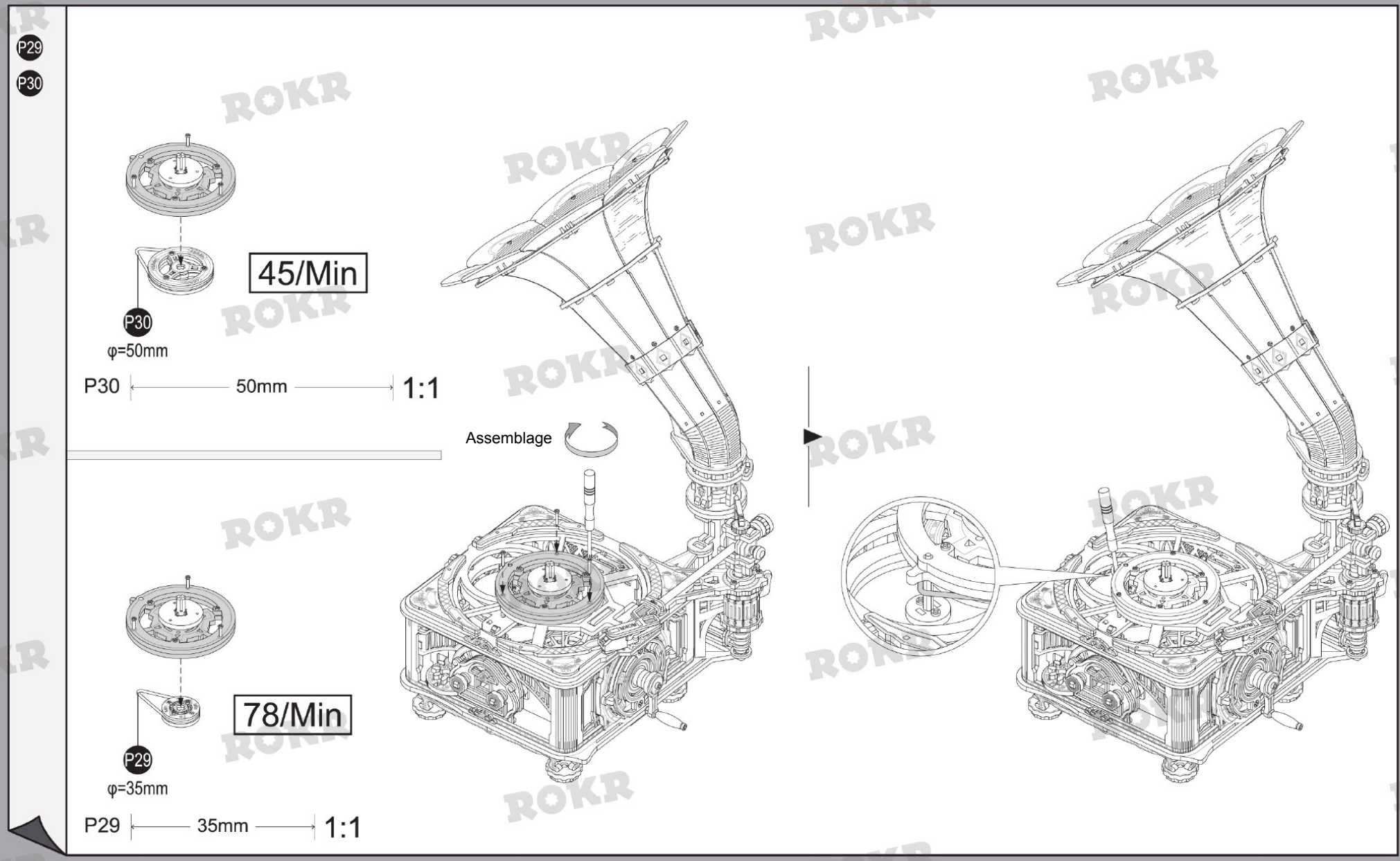

-31-

PUZZLE BOIS 3D

P10 x3

P49

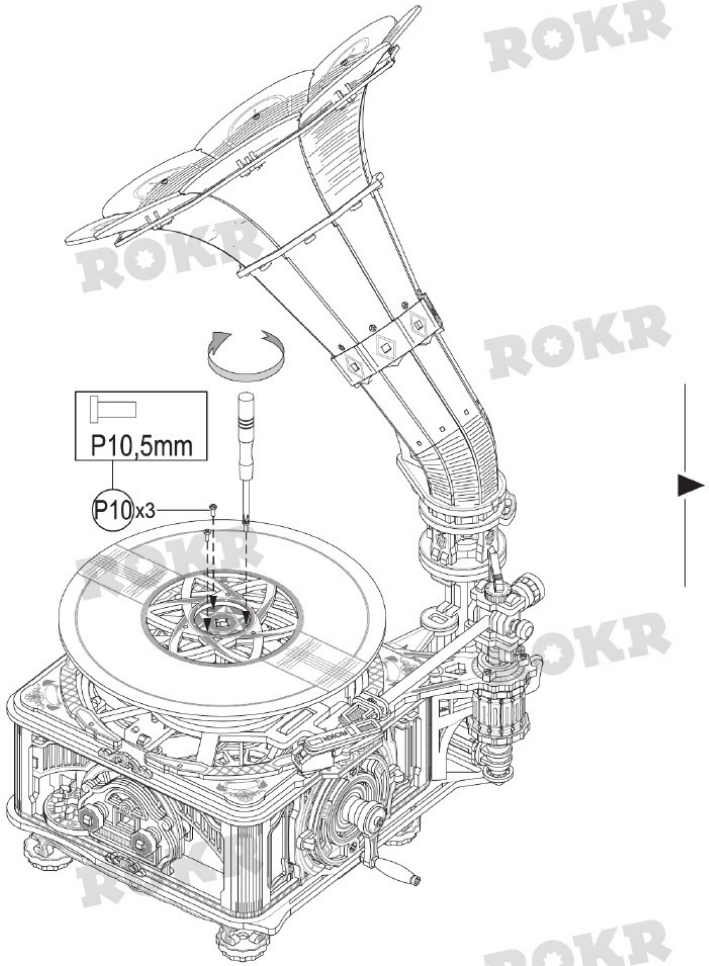

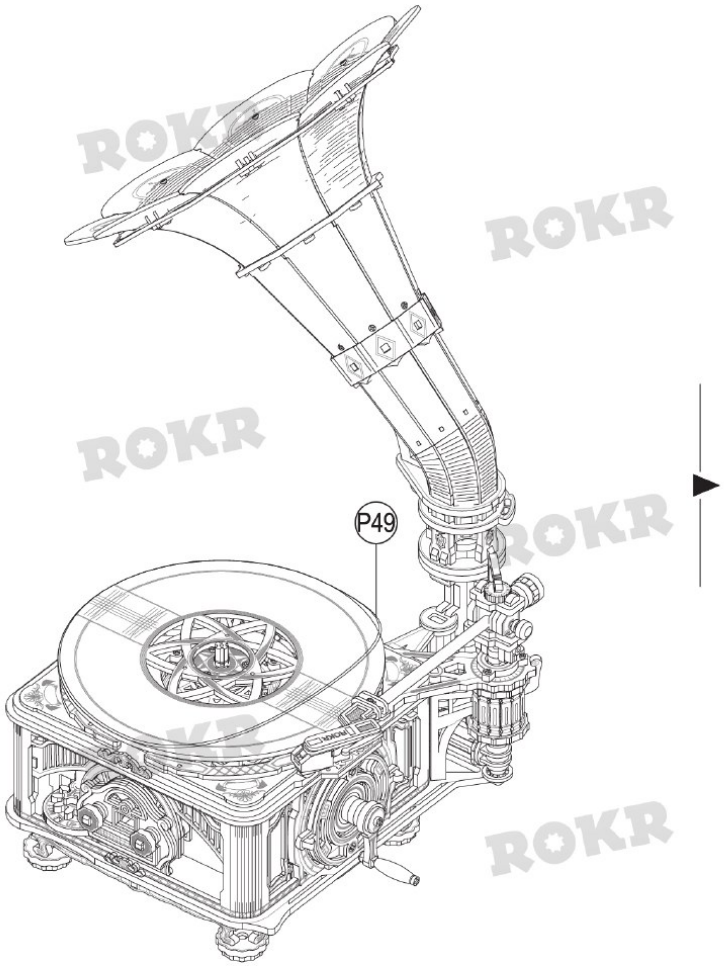

-32-

PUZZLE BOIS 3D

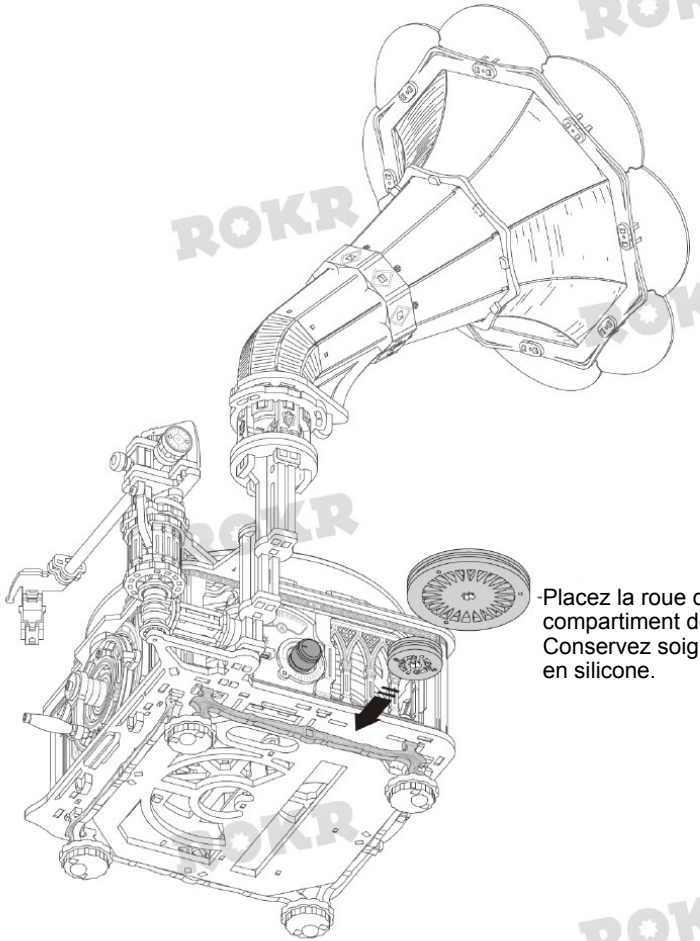

Placez la roue de vitesse dans son compartiment de rangement. Conservez soigneusement l'anneau en silicone.

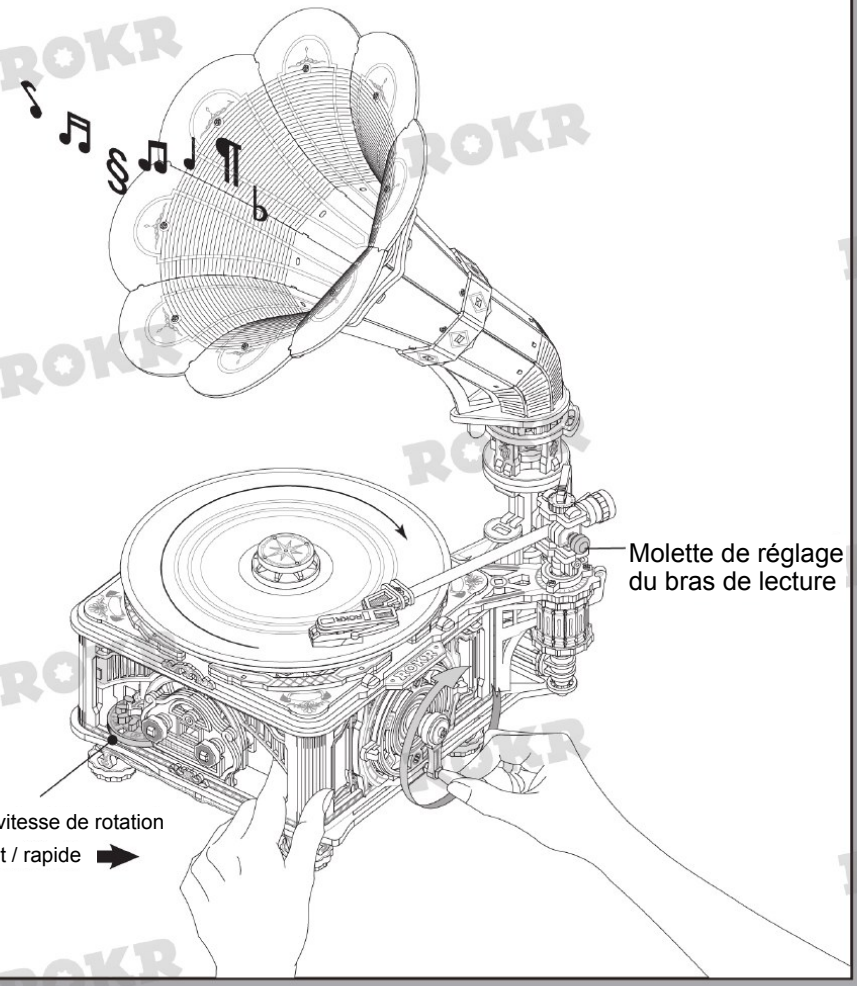

Molette de réglage du bras de lecture

Réglage de la vitesse de rotation

lent / rapide

-33-

Dépannage

1. En cas de panne, retirez la trappe d'accès pour réparer les pièces internes.
2. Un bruit au début de la rotation de la manivelle est normal : il provient du courant circulant dans le circuit.
3. Maintenir le gramophone stable pendant que vous tournez la manivelle améliore la qualité du son.
4. Un volume plus élevé consomme davantage d'énergie et demande de tourner la manivelle plus vite.

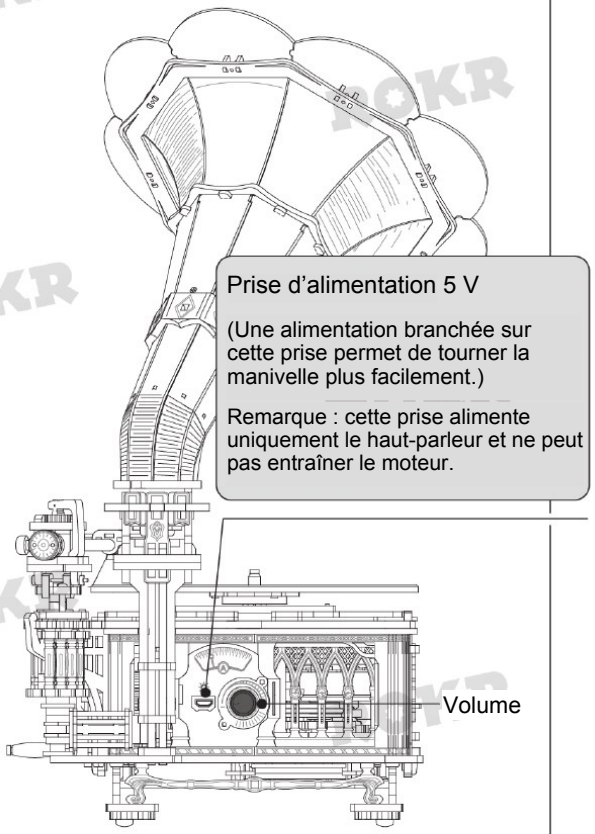

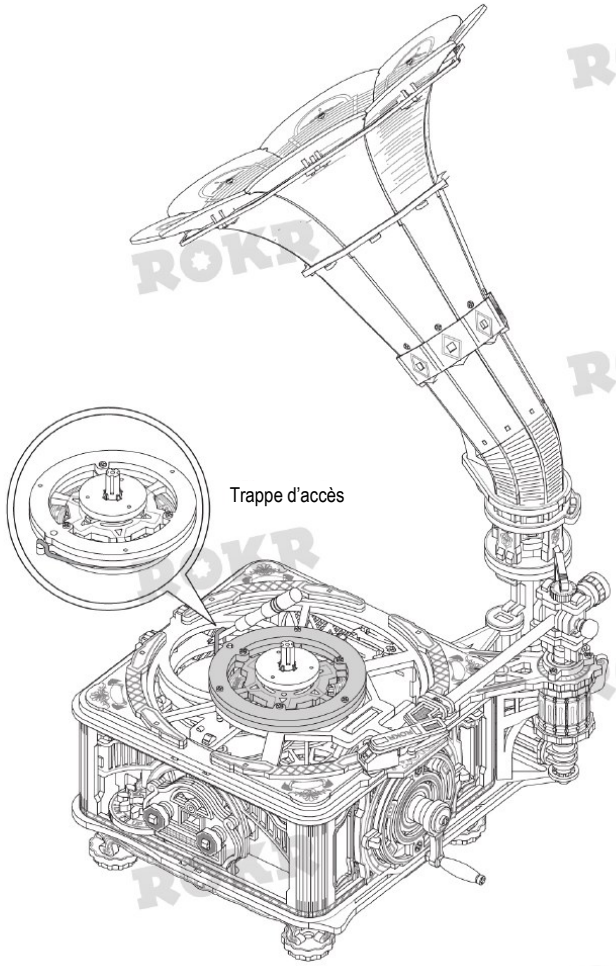

Si la pointe de lecture saute, vérifiez que la base de la tête de lecture et le bras du gramophone sont correctement installés.

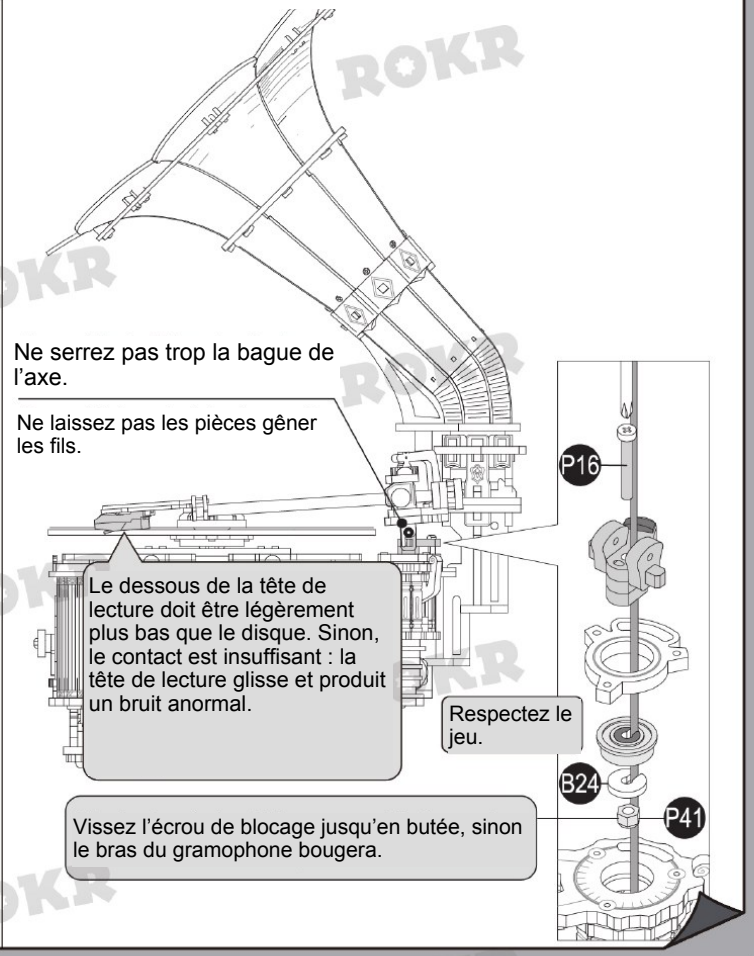

-34-

Si le régulateur centrifuge est mal positionné, le son sera instable ou le disque ne tournera pas. (S'il n'y a aucun son, vérifiez le câblage.)

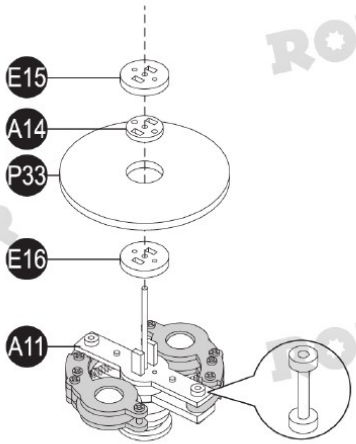

Vérifiez le montage du régulateur centrifuge. Les pièces A11 et E16 sont-elles présentes ?

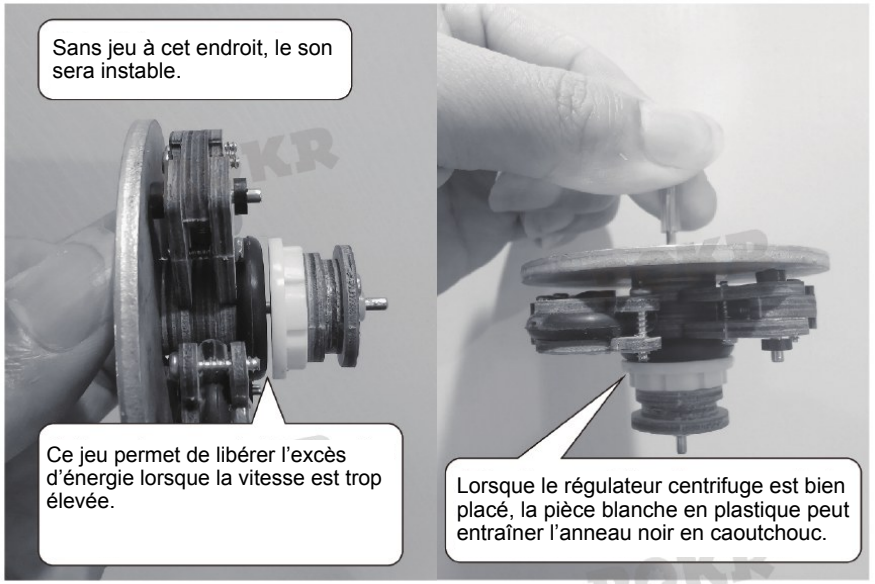



Si les parties supérieure et inférieure de la roue de vitesse se touchent, le son sera instable ou le disque se bloquera.

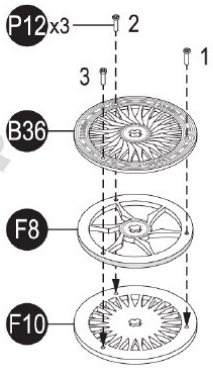

Si la roue de vitesse est très déformée et gêne les autres pièces, vous pouvez remonter F10 en la retournant.

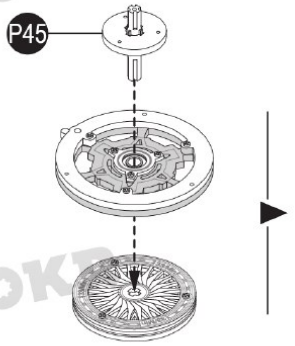

Roue de vitesse

Si le régulateur centrifuge tourne mais pas le disque, vérifiez que les parties supérieure et inférieure de la roue de vitesse ne se touchent pas.

Un jeu égal à l'épaisseur d'une pièce de bois.

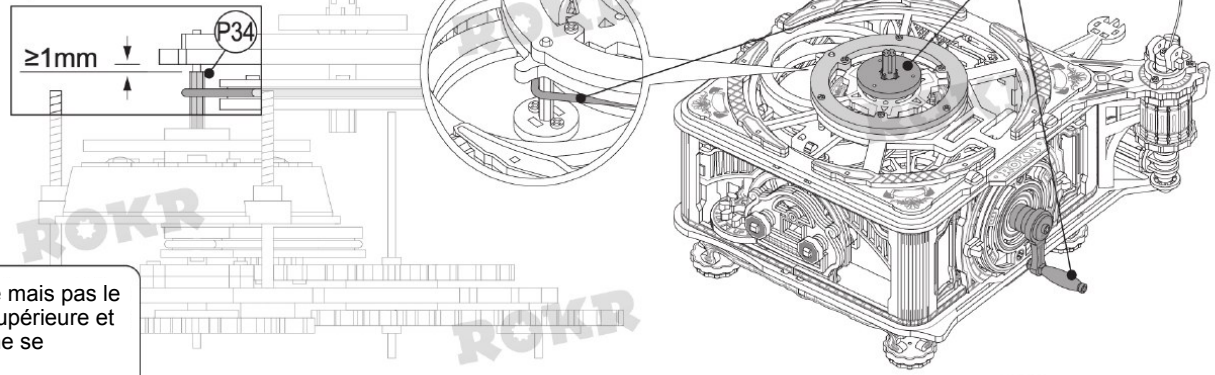

Des pièces manquantes ou des parties supérieure et inférieure montées à l'envers peuvent bloquer l'engrenage.

Maintenez le haut de l'axe en acier et vérifiez le fonctionnement de l'engrenage.

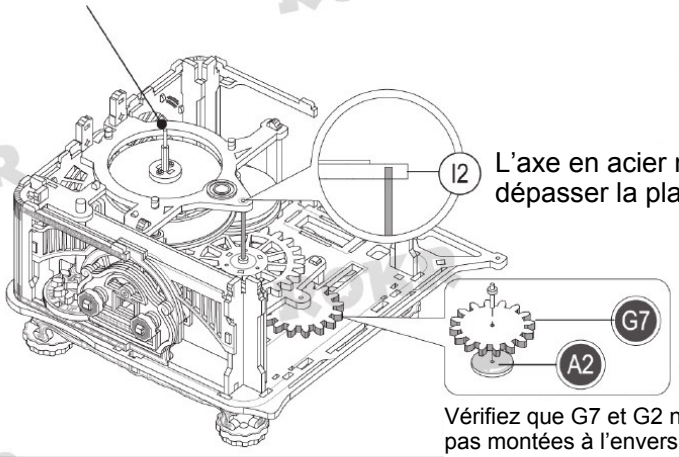

L'axe en acier ne doit pas dépasser la planche I2.

Vérifiez que G7 et G2 ne sont pas montées à l'envers.

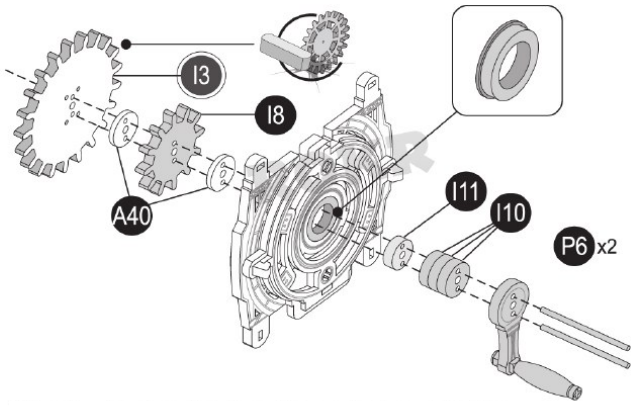

Vérifiez qu'aucune pièce de la manivelle ne manque.

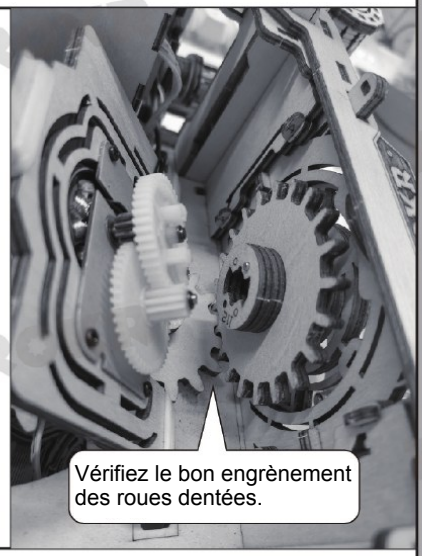

-37-

NOTE : le texte d'origine cite G2, le schéma repère A2. Vérifiez ce repère avant le montage.

Comment augmenter la vitesse de rotation (choisissez une méthode ci-dessous).

1. Installez une roue de vitesse 45 ou 78 tours/min.



2. Relevez la plaque de limitation de vitesse.

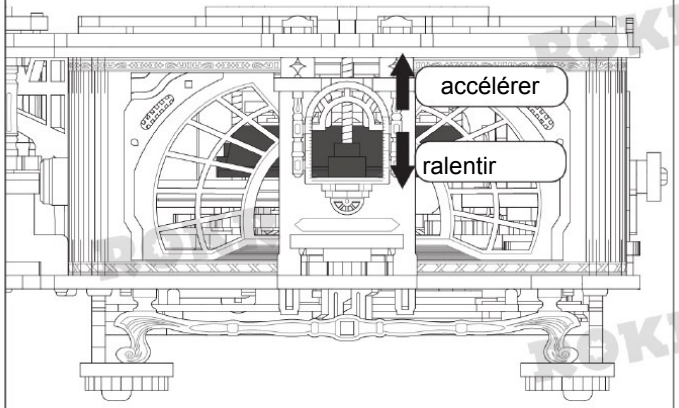

3. Épaississez le tube antidérapant en l'entourant de ruban adhésif.

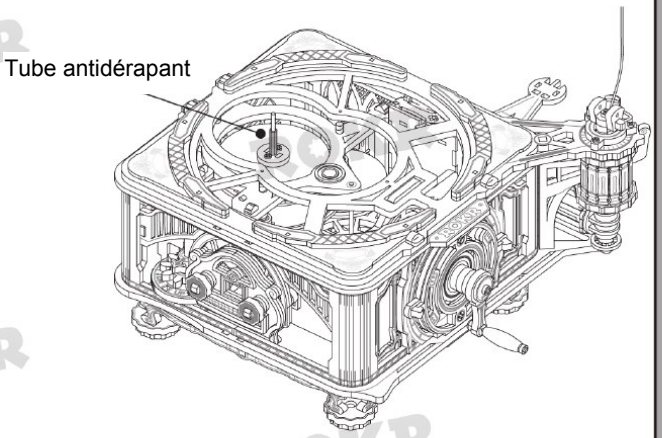

4. Augmentez le frottement sur P23.

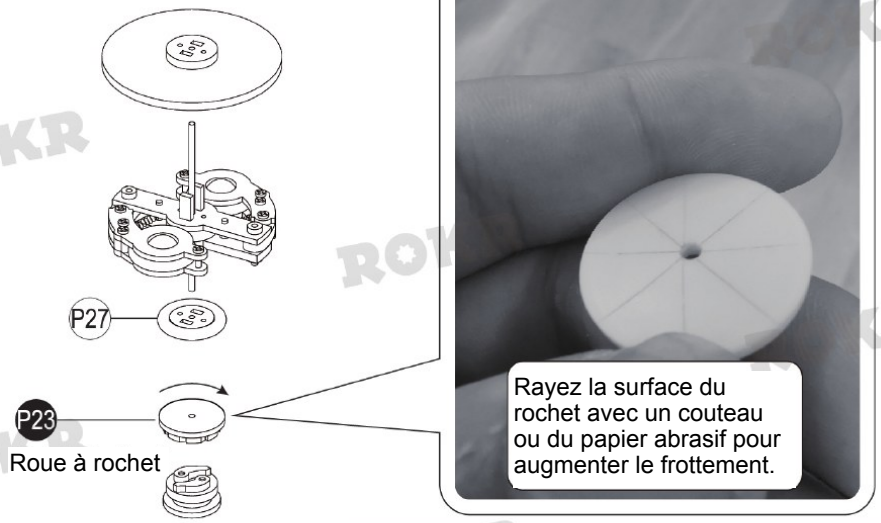

5. Épaississez la roue d'entraînement ou remplacez le joint torique rouge ou noir.

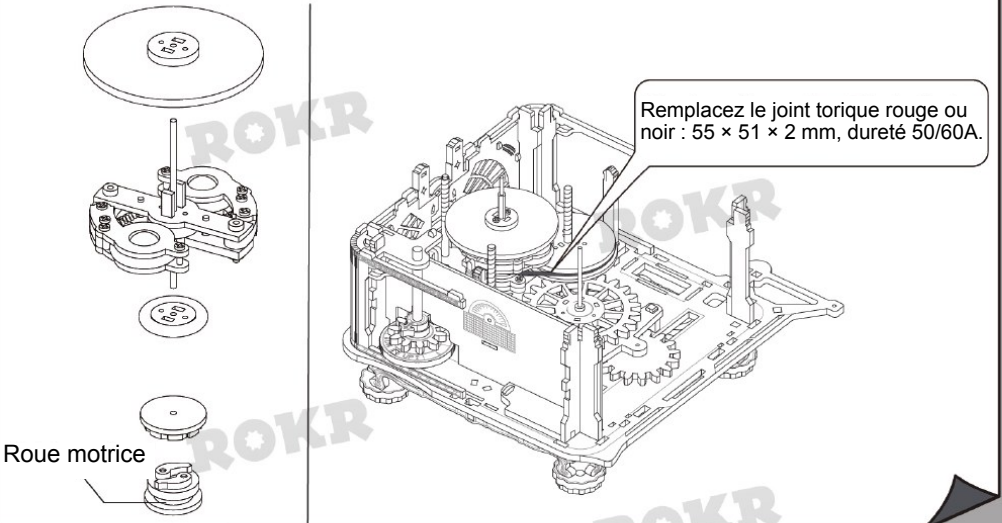

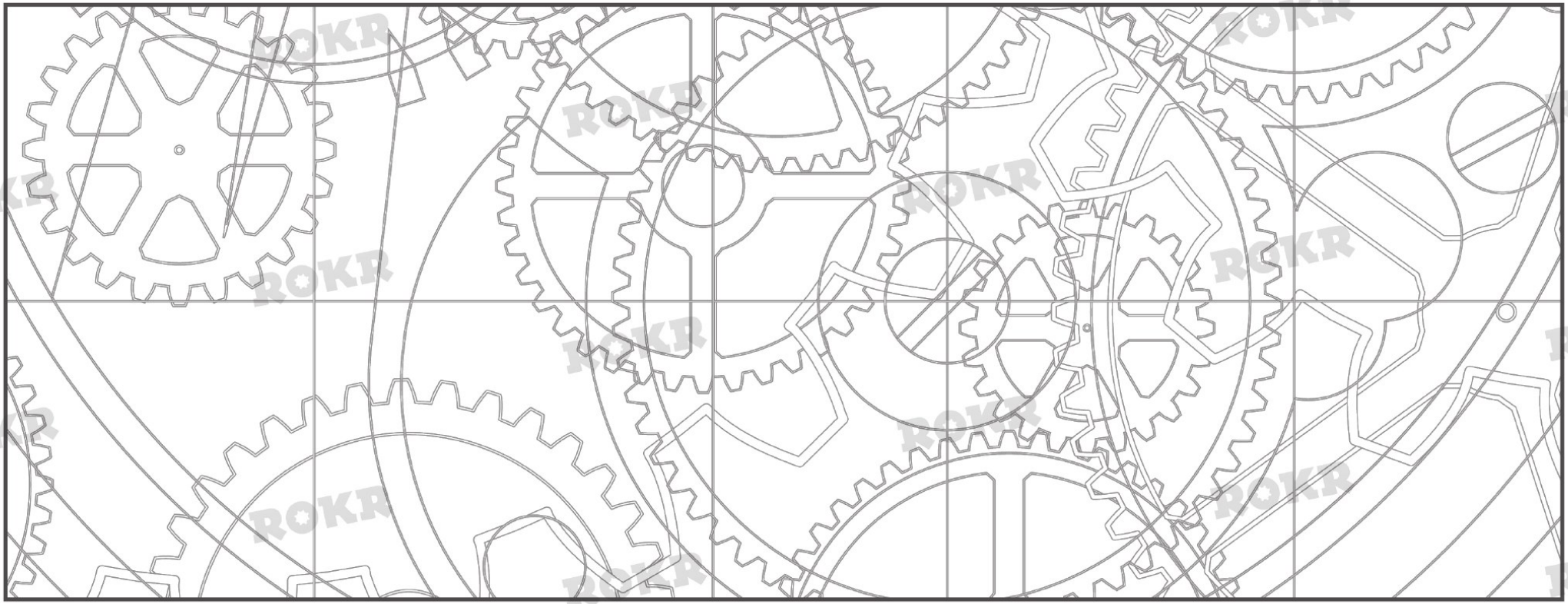

49.1LKB01.100

ROKR

PUZZLE BOIS 3D